1156

LOEWE.

Kundendienst-
Serviceanleitung

Q 2000 "S-Pal"
Chassis 884-85714...
(Stereo 29", FB, 110°)

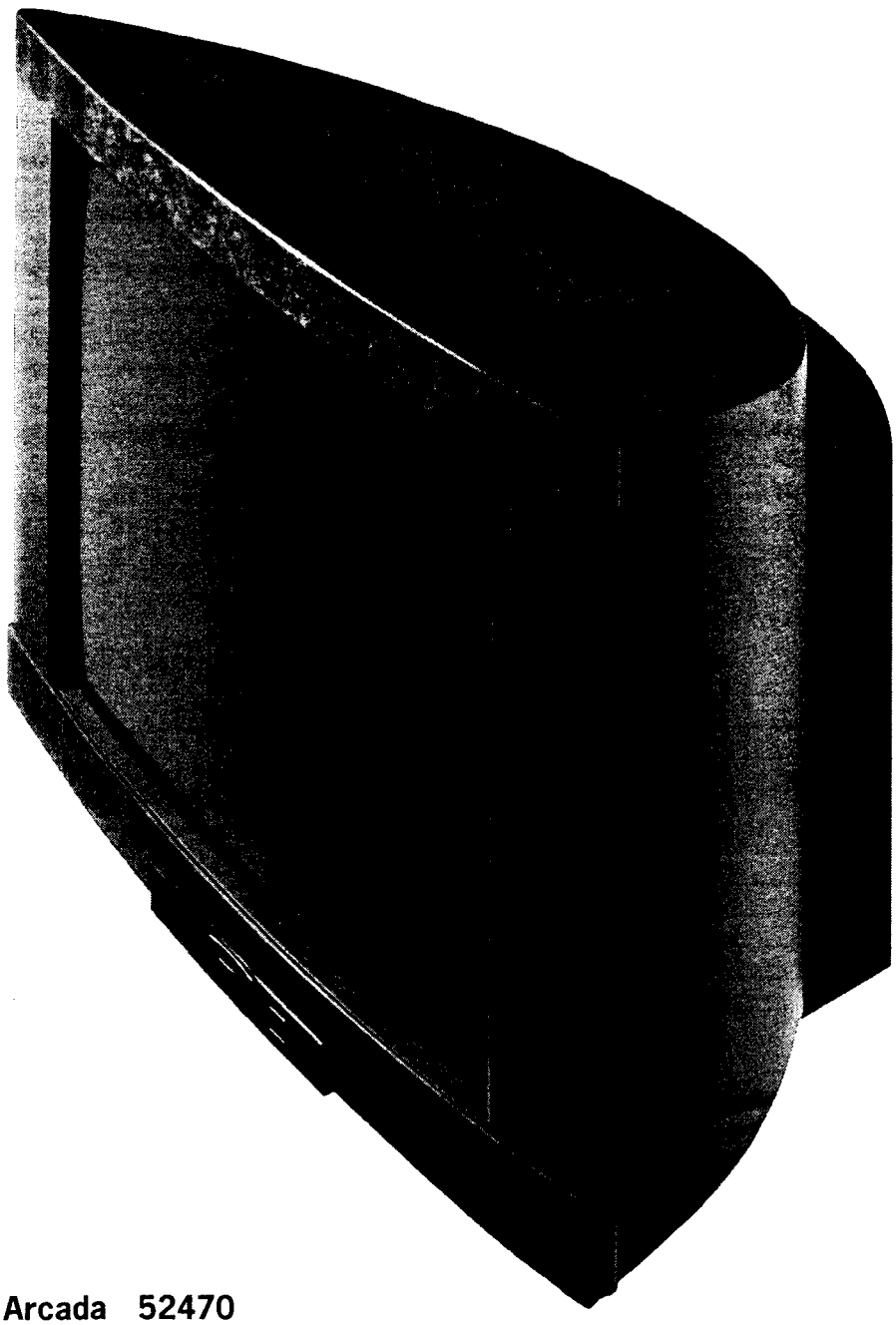

Arcada 52470

Arcada
Art.-Nr- 52470

Loewe Opta GmbH
Industriestraße 11 · 96317 Kronach
Postfach 1554 · 96305 Kronach
Telefon (0 92 61) 990 · Telex 642 620
Telefax 0 92 61/99413
Telegramm loewevideo
Bildschirmtext ★ 50705 # (Info)
★ 50705990 # (ET-Best.)

230-90252.940

1156

(D) deutsch

Inhaltsverzeichnis

Kapitel 1 Allgemeines

Demontage ..... 1 - 4
Chassis-Servicestellung ..... 1 - 5
Reparaturhinweis/Sicherheitsvorschriften ..... 1 - 6
Technische Daten ..... 1 - 8
SMD Codierung ..... 1 - 15
Verdrahtungsplan ..... 1 - 11
Basic-Board Q 2000 (Service-Lageplan) ..... 1 - 13
Signal-Board Q 2000 (Service-Lageplan) ..... 1 - 14
Service-Mode-Befehle ..... 1 - 15
Abgleichanweisung ..... 1 - 16
Bildrohrplatte (Lageplan) ..... 1 - 18
FuBK-Testbild ..... 1 - 18
Option Bytes Tabelle ..... 1 - 19

Kapitel 2 Schaltbilder und Leiterplatten

	Schaltbild,	Ltpl.
Fernbedienung FB 300	2 - 1	2 - 1
Bildrohrplatte	2 - 2	2 - 2
Geschwindigkeits-Modulator	2 - 3	2 - 4
Bedienteil	2 - 5	2 - 6
Eurocrypt-Modul	2 - 7	2 - 8
Hyperband-Tuner	2 - 10	2 - 12
Bild im Bild Tuner / ZF	2 - 13	2 - 13
SAT-Adapter	2 - 14	2 - 14
SAT-Empfangseinheit III	2 - 16	2 - 15
SAT-Einheit (Anschlußbeispiele)	2 - 18	—
SAT-Einheit (Anschlußbeispiele)	2 - 19	—

Kapitel 3 Ersatzteilelisten

Baugruppenübersicht ..... 3 - 1
Arcada 72 ..... 3 - 5
Fernbedienung ..... 3 - 6
Chassis Q 2000 / Basic-Board ..... 3 - 7
Signal-Board ..... 3 - 11
Feature-Board ..... 3 - 12
Eurocrypt-Modul ..... 3 - 13
Bedienteil ..... 3 - 14
Bildrohrplatte ..... 3 - 15
Geschwindigkeit-Modulator ..... 3 - 16
Bild im Bild Tuner / ZF ..... 3 - 16
SAT-Empfangseinheit III ..... 3 - 17
SAT-Aufbereitungsplatte III ..... 3 - 18
Montageteile ..... 3 - 19
Montageteile (Abbildung) ..... 3 - 20

Anhang

LOEWE-Niederlassungen ..... 3 - 21
Chassis Q 2000 / Basic-Board (Schaltbild + Ltpl.) ..... 3 - 22
Signal-Board (Schaltbild + Ltpl.) ..... 3 - 22
Feature-Board (Schaltbild + Ltpl.) ..... 3 - 22
Auslandvertretungen ..... 3 - 23

(I) italiano

Indice

Capitolo 1 Generale

Smontaggio ..... 1 - 4
Posizione di servizio del telaio ..... 1 - 5
Nota di riparazione/Prescrizioni di sicurezza ..... 1 - 6
Data tecnici ..... 1 - 8
Codice SMD ..... 1 - 15
Schema di connessioni ..... 1 - 11
Piastra di fondazione Q 2000 (Schema pratico di servizio) 1 - 13
Piastra segnale Q 2000 (Schema pratico di servizio) ..... 1 - 14
Comandi di service-mode ..... 1 - 15
Istruzione allineamento ..... 1 - 16
Piastra cinescopio (Schema portico) ..... 1 - 18
Immagine di prova colore (FuBK) ..... 1 - 18
Tabella Option Bytes ..... 1 - 19

Copiatolo 2 Schema elettrico e schema di componenti

	Schema,	Piastra
Telecomando FB 300	2 - 1	2 - 1
Piastra cinescopio	2 - 2	2 - 2
Modulatore di velocita	2 - 3	2 - 4
Unità di comando	2 - 5	2 - 6
Modulo eurocrypt	2 - 7	2 - 8
Tuner di iperbanda	2 - 10	2 - 12
Tuner / FI immagina su immagina	2 - 13	2 - 13
Adattatore SAT	2 - 14	2 - 14
Predisposizione SAT III	2 - 16	2 - 15
Unità SAT (Esempi di funzionamento)	2 - 18	—
Unità SAT (Esempi di funzionamento)	2 - 19	—

Capitolo 3 Lista ricambi

Ordinamento dei gruppi ..... 3 - 2
Arcada 72 ..... 3 - 5
Telecomando ..... 3 - 10
Telaio Q 2000/ Piastra di fondazione ..... 3 - 7
Piastra segnale ..... 3 - 11
Piastra specialià ..... 3 - 12
Modulo eurocrypt ..... 3 - 13
Unità di comando ..... 3 - 14
Piastra cinescopio ..... 3 - 15
Modulatore di velocita ..... 3 - 16
Tuner / FI immagina su immagina ..... 3 - 16
Predisposizione SAT III ..... 3 - 17
Piastre preparazione SAT III ..... 3 - 18
Parti di montaggio ..... 3 - 19
Parti di montaggio (illustrazione) ..... 3 - 20

Appendice

Succursale LOEWE ..... 3 - 21
Telaio Q 2000/ Piastra di fondazione (Schema e Piastra) .. 3 - 22
Piastra segnale (Schema e Piastra) ..... 3 - 22
Piastra specialià (Schema e Piastra) ..... 3 - 22
Rappresentanza all'estero ..... 3 - 17

(GB) english

Table of contents

Chapter 1 General

Dismounting ..... 1 - 4
Chassis Service position ..... 1 - 5
Repair information/Safety precaution ..... 1 - 7
Technical specification ..... 1 - 9
SMD coding ..... 1 - 10
Wiring diagram ..... 1 - 11
Basic Board Q 2000 (Layout diagram) ..... 1 - 13
Signal Board Q 2000 (Layout diagram) ..... 1 - 14
Service mode commands ..... 1 - 15
Alignment instructions ..... 1 - 16
CRT Board (Layout diagram) ..... 1 - 18
Colour test pattern (FuBK) ..... 1 - 18
Option Byte Table ..... 1 - 19

Chapter 2 Schematic diagrams and P.C.B. diagrams

	Schematic,	P.C.B.
Remote control FB 300	2 - 1	2 - 1
CRT Board	2 - 2	2 - 2
Scan velocity modulator	2 - 3	2 - 4
Control unit	2 - 3	2 - 4
Eurocrypt module	2 - 7	2 - 8
Hyperband tuner	2 - 10	2 - 12
Picture in picture tuner / IF	2 - 13	2 - 13
SAT Adapter	2 - 14	2 - 14
SAT Receiver III	2 - 16	2 - 15
SAT unit (Examles of connection)	2 - 18	—
SAT unit (Examles of connection)	2 - 19	—

Chapter 3 Spare parts list

Components chart ..... 3 - 3
Arcada 72 ..... 3 - 5
Remote control ..... 3 - 10
Chassis Q 2000 / Basic Board ..... 3 - 7
Signal Board ..... 3 - 11
Feature Board ..... 3 - 12
Eurocryt module ..... 3 - 13
Control unit ..... 3 - 14
CRT Board ..... 3 - 15
Scan velocity motulator ..... 3 - 16
Picture in picture tuner / IF ..... 3 - 16
SAT Receiver III ..... 3 - 17
SAT preparation III ..... 3 - 18
Mounting parts ..... 3 - 19
Mounting parts (illustration) ..... 3 - 20

Appendix

LOEWE establishments ..... 3 - 21
Chassis Q 2000 / Basic Board (Schematic & P.C.B.) ..... 3 - 22
Signal Board (Schematic & P.C.B.) ..... 3 - 22
Feature Board (Schematic & P.C.B.) ..... 3 - 22
Foreign representation ..... 3 - 23

(F) français

Table des matières

Chapitre 1 Général

Démontage ..... 1 - 4
Position de maintenance châssis ..... 1 - 5
Notice de réparation/Précautions de sécurité ..... 1 - 7
Caractéristiques techniques ..... 1 - 9
Codification SMD ..... 1 - 15
Plan de câblage ..... 1 - 11
Platine de fondation (Plan de localisation) ..... 1 - 13
Platine signal (Plan de localisation) ..... 1 - 14
Instructions du mode service ..... 1 - 15
Instructions d'alignement ..... 1 - 16
Platine tube image (Plan de localisation) ..... 1 - 18
Mire de couleur (FuBK) ..... 1 - 18
Tableau Option Byte ..... 1 - 19

Chapitre 2 Schéma d' électrique et plan de comp.

	Schéma,	Platine
Télécommando FB 300	2 - 1	2 - 1
Platine tube image	2 - 2	2 - 2
Modulateur de vitesse	2 - 3	2 - 4
Bloc de commande	2 - 5	2 - 6
Module eurocrypt	2 - 7	2 - 8
Tuner de hyperbande	2 - 10	2 - 12
Tuner / FI image en image	2 - 13	2 - 13
Adapteur SAT	2 - 14	2 - 14
Récepteur SAT III	2 - 16	2 - 15
Unité SAT (Exemples de connexion)	2 - 18	—
Unité SAT (Exemples de connexion)	2 - 19	—

Chapitre 3 Liste des piéces de rechange

Correspondances des modules ..... 3 - 4
Arcada 72 ..... 3 - 5
Télécommando ..... 3 - 10
Châssis Q 2000 / Platine de fondation ..... 3 - 7
Platine signal ..... 3 - 11
Platine particularité ..... 3 - 12
Module eurocrypt ..... 3 - 13
Bloc de commande ..... 3 - 14
Platine tube image ..... 3 - 15
Modulateur de vitesse ..... 3 - 16
Tuner / FI image en image ..... 3 - 16
Récepteur SAT III ..... 3 - 17
Préparation SAT III ..... 3 - 18
Pièces de montage ..... 3 - 19
Pièces de montage (illustration) ..... 3 - 20

Appendice

Succursale LOEWE ..... 3 - 21
Châssis Q 2000 / Platine de fondation (Schéma et Platine) 3 - 22
Platine signal (Schéma et Platine) ..... 3 - 22
Platine particularité (Schéma et Platine) ..... 3 - 22
Représentation à l'étranger ..... 3 - 23

(D) deutsch

Demontage der Rückwand

Zum Abnehmen der Rückwand werden die zwei Rückwandschrauben **R** herausgedreht. Schraubenzieher in die Aussparung **V** einführen. Verriegelung nach unten drücken und gleichzeitig Rückwand nach hinten schieben (Skizze a).

Chassis-Servicestellung bei Prüfarbeiten:

Das Chassis wird bis zum Anschlag nach hinten gezogen (Skizze b). In dieser Stellung ist die Bestückungsseite des Chassis und das Bedienteil zugänglich.

Chassis-Servicestellung bei Reparaturarbeiten

Schieben Sie das Chassis 1 cm nach vorne (Skizze b). Nun können Sie das Chassis nach oben wegnehmen und sich eine günstige Ablage auf Ihrem Arbeitsplatz suchen.

(I) italiano

Smontaggio del pannello posteriore

Per togliere il pannello si svitano le due viti **R** del pannello posteriore. Introdurre la punta del cacciavite nelle fessure **V**. Spingere il bloccaggio verso il basso e contemporaneamente far scivolare il pannello posteriore indietro (schizzo a).

Posizione di servizio del telaio durante le prove:

Tirare il telaio indietro, sino all' arresto (schizzo b). In questa posizione sono accessibili il lato componenti del telaio e il comando.

Posizione di servizio del telaio in caso di riparazioni

Spingete il telaio di 1 cm in avanti (schizzo b), e estraetelo verso l'alto . Poggiatelo su un tavolo di lavoro.

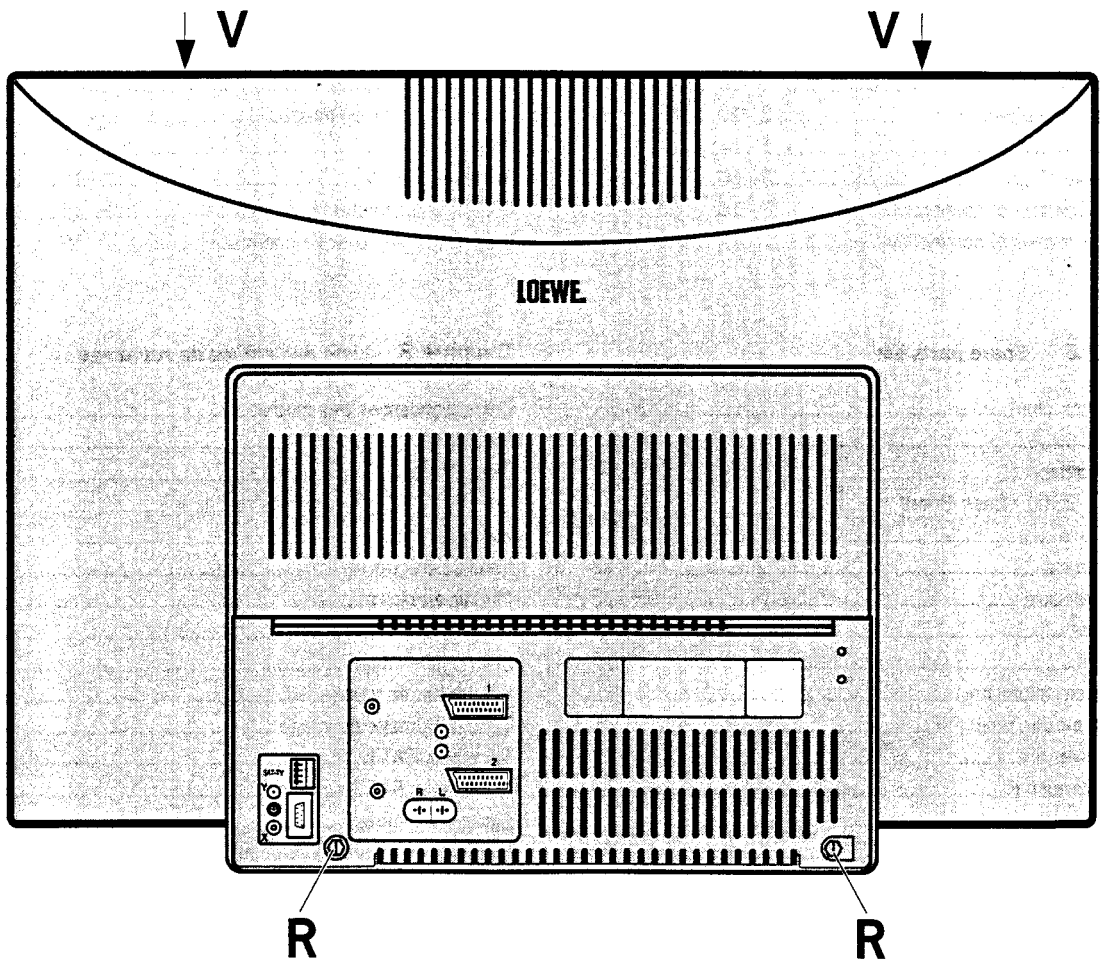

Skizze a: Demontage der Rückwand
Fig. a: Smontaggio del pannello posteriore
Fig. a: Rear panel removal
Fig. a: Démontage du panneau arrière

(GB) english

Rear panel removal

Unscrew the two rear panel screws **R** to remove the rear panel. Insert screwdriver into recess **V**. Depress interlocking and at the same time slide rear panel to the rear (fig. a).

Chassis service position for control work:

Pull chassis back as far as it will go (fig. b). The chassis components side and the control section are now accessible.

Chassis service position for repair work

The chassis is displaced toward the front by 1 cm (fig. b). It con now be lifted upward and out, and placed an a convenient surface on the repair bench.

(F) français

Démontage du panneau arrière

Pour enlever la paroi arrière, dévissez les deux vis **R**.
Introduire un petit tournevis dans l'ouverture **V**. Pousser le verrouillage vers le bas et faire glisser en même temps le paroi arrière vers l'arrière (fig. a).

Position de maintenance châssis pour les travaux contrôle

Tirez le châssis vers l'arrière jusqu'en butée (fig. b). Dans cette position vous avez accès au côté composants du châssis ainsi qu'au bloc de commande.

Position de maintenance châssis pour les réparations

Coulisser de châssis d' 1 cm en avant (fig. b). Vous pouvez alors enlever le châssis par haut et sélectionner une position d'appui avantageuse sur votre table de réparation.

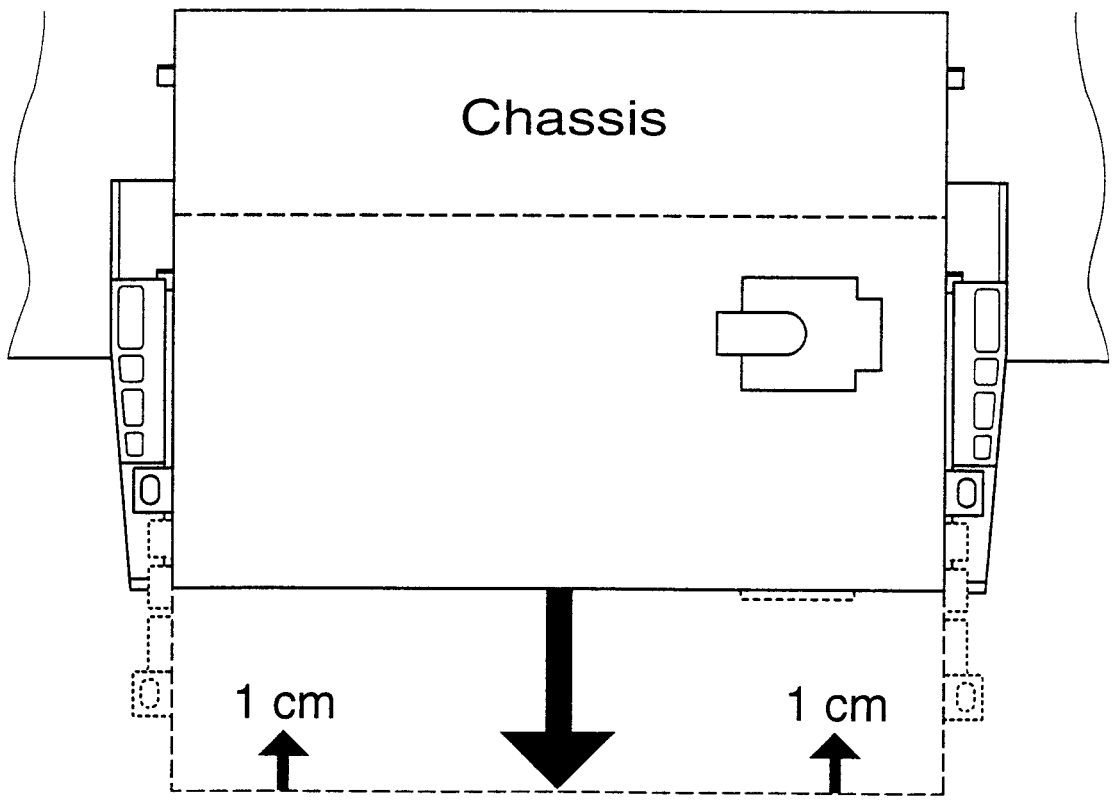

Skizze b: Chassis-Servicestellung
Fig. b: Posizione di servizio del telaio
Fig. b: Chassis service position
Fig. b: Position de maintenance châssis

(D) deutsch

☞ Reparaturhinweis Signal - Board Q 2000 !

Bei Fehlern auf dem Signal-Board gehen Sie bitte folgender maßen vor:
- Nehmen Sie den EAROM (I 1941) aus der Leiterplatte heraus. Das Gerät ist weiterhin spielfähig.
- Bekommen Sie jetzt ein stehendes Bild, ist der EAROM defekt, (etwaige Geometriefehler bleiben dabei unberücksichtigt).
- Ist der Fehler weiterhin vorhanden, liegt das an einem anderen Bauteil auf dem Signal-Board.
- wenn Sie das Signal-Board bei der Kundendienst-Zentrale Kronach tauschen wollen, setzen Sie den EAROM aus dem defekten Signal-Board in das neue ein. So ersparen sie sich den Geräteabgleich und die Programmierung.

Wichtig!
Bei der Bestellung eines Signal-Boards bitte unbedingt die Software-Variante, z. B. EAR A420 (siehe Aufkleber auf W1151-links über Scart 1) angeben. Am defekten Signal-Board entfernen Sie bitte die vier Kunststoffhalter, sowie das Abschirmblech.

✌ Zur Beachtung

Diese Geräte sind über einen Wandler-Trafo vom Netz getrennt. Bei Service-Arbeiten an der Primärseite dieses Trafos ist ein Trenn-Trafo erforderlich.

Hinweis zum Schutz gegen Elektrostatik

1. **Elektrostatisch gesicherte MOS-Arbeitsplätze.**
   Der Umgang mit gegen Elektrostatik empfindlichen Bauteilen muß an einem elektrostatisch gesicherten MOS-Arbeitsplatz erfolgen.
   Ein elektrostatisch gesicherter MOS-Arbeitsplatz erdet über Entladungswiderstände sämtliche leitende Materialien einschließlich der Person. Nichtleiter werden durch Luftionisation entladen. Die Integration von Lötkolben und Meßgeräten in den gesicherten MOS-Arbeitsplatz ist nur mit Trenntrafo in jedem der verwendeten Geräte möglich. Die Meßgeräte-Massen werden ebenfalls mit Entladungswiderständen geerdet.

2. **Gesicherte Verpackung durch leitfähige Materialien.**
   Zum Schutz gegen Elektrostatik werden elektrisch leitende Kunststoffe für Verpackung und Transportmittel verwendet. Leitende Kunststoffe gibt es als schwarze oder transparente Schutzbeutel, Schaumstoff, Folien und als Behälter.
   Empfindliche Bauteile dürfen nur am gesicherten MOS-Arbeitsplatz aus der Verpackung entfernt bzw. verpackt werden.

Sicherheitsvorschriften

Bei Wartungsarbeiten sind folgende Sicherheitsmaßnahmen zu beachten:

1. Da verschiedene Teile dieser Geräte Sicherheitsfunktionen aufweisen nur Original-Hersteller-Ersatzteile verwenden.
   Kritische Teile im Netzteil sollten nicht durch ähnliche Teile anderer Hersteller ersetzt werden. Alle kritischen Teile sind im Schaltbild und in der Platinendarstellung mit dem Symbol ⚠ gekennzeichnet.
2. Vor der Auslieferung eines reparierten Gerätes an den Kunden muß der Wartungstechniker das Gerät einer gründlichen Prüfung unterziehen um sicherzustellen, daß sicherer Betrieb ohne Gefahr von elektrischen Schlägen gewährleistet ist.

(I) italiano

☞ Nota di riparazione del modulo Signal-Board Q 2000

In caso di guasto del Signal-Board seguire le seguenti indicazioni:

- Estraete EAROM (I 1941) dal modulo. L'apparecchio è ancora funzionante.
- Se adesso, l'immagine è ferma l'EAROM è difettoso, (eventuali errori sulla geometria non sono da prendere in considerazione).
- Se il guasto si presenta ancora, esso è da ricercare su un altro componente del Signal-Board.
- In caso di permuta della piastra difettosa, tramite la Loewe Kronach, trattenete presso di voi l'EAROM, onde evitare la perdita dei dati memorizzati.

Importante:
Al momento dell' ordine del modulo Signal-Board, siete pregati di descrivere le varianti Software; es. EAR A420 (vedi adesivo W1151 sopra la presa scart no. 01) Trattenete dal modulo difettoso, anche i quattro supporti di plastica e la lamiera schermante.

✌ Attenzione:

Questi apparecchi sono separati dalla rete tramite il trasformatore corvertitore. Per i lavori di manutenzione alla parte primaria di questo trasformatore occorre un trasformatore di separazione.

Nota per la protezione da scariche elettrostatiche

1. **Posti di lavoro MOS protetti elettrostaticamente**
   La manipolazione di componenti sensibili alle scariche elettrostatiche deve essere eseguita a posti di lavoro MOS protetti da queste scariche. Un posto di lavoro MOS protetto dalle scariche elettrostatiche convoglia a terra tutti i materiali conduttori compresa la persona mediante resistenze di scarica. Gli isolatori vengono scaricati mediante ionizzazione dell'aria. L'integrazione di saldatoi e apparecchi di misura nel posto di lavoro MOS protetto é possibile solo attraverso trasformatori di separazione in ogni apparecchio usato.
   Anche le massa degli apparecchi di misura vengono scaricate a terra mediante resistente di scarica.

2. **Imballaggio protetto mediante materiali conduttori**
   Per proteggere le componenti dalle scariche elettrostatiche vengono usati degli imballaggi e dei mezzi di trasporto di materiale sintetico conduttore. Esistono imballaggi di materiale sintetico conduttore sottoforma di sacchetti di protezione trasparenti o neri, materiale schiumoso, fogli e contenitori.
   Componenti sensibili devono essere tolti, risp. messi negli imballaggi di materiale conduttore solo in un posto di lavoro MOS protetto.

Prescrizioni di sicurezza

Per i lavori di manutenzione bisogna osservare le seguenti misure di sicurezza:

1. Siccome diverse componenti di questo apparecchio hanno funzioni di sicurezza, usare solo pezzi di ricambio original del fabbricante. Componenti critici dell'alimentatore non dovrebbero venire sostituite con componenti analoghe di altri fabbricanti. Tutte le parti critiche sono evidenziare nello schema e nel diagramma dei circuiti stampati con il simbolo ⚠ .
2. Prima della consegna al cliente di un apparecchio riparato , il tecnico della manutenzione deve sottoporlo ad un controllo minuzioso per essere sicuri che l'uso dell'apparecchio sia garantito senza pericoli di scosse elettriche.

(GB) english

☞ Repair information for the signal board Q 2000

If there is any error on the signal board, please proceed as described:

- Remove the EAROM (I 1941) from the printed circuit board. The TV is able to keep running.
- If you get a static picture, the EAROM is out of order (possible geometry errors remain unconsidered).
- If the error is still there, it's because of another component on the signal board.
- If you want to change the signal board at the service head office in Kronach, insert the EAROM from the damaged signal board into the new one. So you don't need to make the alignment and the programming of the TV set.

Important!
If you order a signal board, please make sure to indicate the software type e.g. EAR A420 (see label on W1151 - top left over the scart 1 socket). Please remove the four plastic clamps and the shielding case at the damaged signal board.

✌ Attention

These television sets are isolated from the electric power mains by the power transformer. An additional isolation transformer is necessary for servicing work on the primary side of the power transformer.

Note on electrostatic shielding

1. **Electrostatically shielded MOS workstations**
   Components sensitive to electrostatic discharge must be handled
   at workstation with electrostatic shielding. An electrostatically shielded MOS workstation is fitted with discharge resistor which earth all conductive materials, including the technician working there. Dielectrics are discharged by air ionisation. The use of soldering irons and measuring equipment at shielded workstation
   is only possible in conjunction with isolating transformer in each of the devices used.
   Measuring equipment chassis are also earthed with discharge resistors.

2. **Shielded packaging using conductive materials**
   To protect against electrostatic charges, electrically conductive plastics are used for packaging and transport purposes. Conductive plastics are available in the form of transparent protective bags, foam plastic, film sheeting or containers.
   Sensitive components requiring the use of protective packaging must only be packed and unpacked at shielded workstations.

Safety regulations

The following precautions should be observed when servicing.

1. Since many parts in the unit have special safely related characteristics, always use genuine producer replacement parts.
   Especially critical parts in the power circuit block should not be replaced with other makers. Critical parts marked with ⚠ in the circuit diagram and printed wiring board.
2. Before returning a repaired unit to the customer the service technician must thoroughly test the unit to ascertain that it is completely safe to operate without danger of electrical shock.

(F) français

☞ Note d'information pour la maintenance du circuit signal Q 2000.

En cas de panne sur la platine signal veuillez procéder comme suit:

- Retirer l'EAROM (I 1941) de son support. L'appareil est toujours apte à fonctionner.
- Si vous obtenez une image statique, l'EAROM est défectueuse (erreurs possibles et inconsidérées de la géométrie d' image).
- Si la panne persiste, c'est qu'il s'agit d'un autre composant sur le module signal.
- Si vous voulez changer la platine signal auprès de votre fournisseur Loewe Kronach, conservez l'EAROM de la platine défectueuse afin de l'insérer dans la nouvelle platine. De ce fait, vous n'aurez pas besoin de réaligner et de reprogrammer le téléviseur.

Important!
Si vous commandez un module signal, assurez vous d'indiquer le type de software utilisé dans le TV; par ex: EAR A420 (regardez l'étiquette sur W1151 - bord supérieur gauche au dessus de la péritel 1). Oter aussi les quatres clips en plastique et le boîtier écran de la platine défectueuse que vous conserverez.

✌ Attention

Ces appareils sont séparés du réseau par le transformateur-convertisseur. Un transformateur séparateur est nécessaire en cas d'opérations de service su le côté primaire de ce transformateur.

Recommandations pour la protection contre les charges électrostatiques

1. **Postes de travail MOS protégés électrostatiquement**
   La manipulation de composants sensibles aux charges électrostatiques doit impérativement se faire a un poste de travail MOS protégé électrostatiquement. Un tel poste de travail MOS protégé électrostatiquement met tous les matéraux conducteurs à la masse par l'intermédiaire de résistances de décharge, y compris la personne qui y travaille. Les nonconducteurs sont déchargés par ionisation de l'air. L'intégration de fers 3 souder et d'appareils de mesure dans le poste de travail MOS protégé électrostatiquement n'est admissible que par l'intermédiaire de transformateurs de séparation intégrés à chacun des appareils. Les terres des appareils de mesure sont également mises 3 la masse par l'intermédiaire de résistance de décharge.

2. **Emballages de sécurité faits de matériaux conducteurs**
   Pou les protéger contre les charges électrostatiques, les composants sensibles sont emballes et transportes dans des matières plastiques conductrices d'électricité. Les matières plastiques conductrises existent en tant que sachets de protection noirs ou transparents, mousses, feuilles et aussi en tant que conteneurs. Les composants sensibles ne doivent être sortis de leu emballage conducteur ou y être emballes qu'au poste de travail MOS électrostatiquement protégé.

Prescriptions de sécurité

Les précautions suivantes doivent être observées chaque fois qu'une réparation doit être faite.

1. Etant donné que de nombreux composants de l'appareil possèdent des caractéristiques relatives à la sécurité, utiliser uniquement des pièces de rechange d'origine producteur pour effectuer un remplacement.
   Ceci se rapporte notamment aux pièces critiques du bloc d'alimentation qui ne doivent en aucun cas être remplacées par celles d'autres fabricants. Les pièces critiques sont accompagnés du ⚠ symbole dans le schéma de montage et sur le schéma de plaque de câblage.
2. Avant de retourner l'appareil réparé au client le technicien doit procéder à un essai complet pour s'assurer qu'il ne présente aucun danger de chocs électriques.

(D) deutsch

Technische Daten

Arcada
Top Serie mit Micro-Digital-Chassis Q 2000

Bildröhre:	Black Line+S (invar) 4:3/29", Bildschirmdiagonale 72 cm, Ablenkwinkel 110°, Heizspannung 6,3Veff, (28Vss)/290 mA, Entmagnetisierung nach jedem Netzeinschalten
Stromversorgung:	200-260 V~, 50/60 Hz
Leistungsaufnahme:	100 W (SB-Betrieb <1 W) *) SAT-SB-Betrieb ≤60W
Vertikalfrequenz:	50 Hz (60 Hz NTSC-M)
Horizontalrequenz:	15625 Hz (15750 Hz NTSC-M)
Maße:	79,5 x 57,2 x 50,6 (B x H x T)
Gewicht:	45 kg
Anschlüsse:	
(vorne)	Kopfhörerbuchse getrennt regelbar, Front-AV für Y/C und Ton Eingangssignale
(hinten)	EURO-Buchse 1 für RGB, Y/C Eingangssignale, RC 5, FBAS und Ton Ein/Ausgang, EURO-Buchse 2 für RC 5, FBAS, Y/C und Ton Ein/Ausgang, zwei Cinch-Buchsen für Ton-Ausgang (regelbar), (Buchsen programmierbar via Dialog-Control-System), AV über Antennenbuchse, Zweitlaut-sprecherbuchsen
Besonderheiten:	Dialog-Control System, Stereo / Zweitondecoder, digitales Abstimm- und Speicher System, automatische Senderprogrammierung, digitale Kanalanwahl, 100 Programmspeicherplätze 00-99, OSD Anzeige, S-PAL-Technik, elektronischer Abgleich mit Fernbedienung, Hyperband-Tuner Multistandard 8 MHz: *) Hyperband-Tuner Multistandard 12 MHz: *) SAT-Tuner: PAL-B/G/D/K/I • SECAM-B/G/D/K/L NTSC-VIDEO • NTSC-M • *) D2-MAC Normenumschaltung erfolgt mit der Fernbedienung, serienmäßig Videotext Decoder (TOP/FLOF)
Tonsystem:	Nennleistung bei 1KHz Tonmodulation 2 x 15 W an 8 Ohm, Klirrfaktor ≤1%, zwei Lautsprecher/Abschaltung erfolgt über Zweitlautsprecherbuchsen, Basisverbreiterung bei Stereo, Raumklang bei Mono

*) nur bei SAT Geräten

(I) italiano

Dati tecnici

Arcada
Top Serie con telaio micro-digital Q 2000

Cinescopio:	Black Line+S (invar) 4:3/29", diagonale 72 cm, angolo di deflessione 110 gradi, tensione riscaldamento 6,3 Veff (28 Vpp)/290 mA, Smagnetizzazione ad ogni accensione dell' apparecchio
Alimentatore:	200-260 V~, 50/60 Hz
Assorbimento:	100 W (Esercizio SB <1 W) *) Esercizio SB SAT ≤ 60W
Frequenza verticale:	50 Hz (60 Hz NTSC-M)
Frequenza orizz.:	15625 Hz (15750 Hz NTSC-M)
Dimensioni:	79,5 x 57,2 x 50,6 (L x A x P)
Peso:	45 kg
Allacci:	
(davanti)	Cuffia microfonica con regolazione separata, AV-frontale per i segnali di ingresso Y/C e tono
(dietro)	Presa EURO 1 per i segnali di ingresso RVB e Y/C, per l'ingresso e l'uscita RC 5, FBAS e del tono, presa EURO 2 per l'ingresso e l'uscita RC 5, FBAS, Y/C e del tono, due prese Cinch per l'uscita tono (regolabile), (prese programmabili con sistema di comando dialogo), AV tramite la presa di antenna, presa del secondo altoparlante
Particolarità:	Sistema di comando dialogo, decodificatore stereo/doppio audio, sistema di taratura e memorizzazione digitale, programmazione automatica della trasmittente, selezione digitale canali, 100 posti di memoria programmi 00-99, indicatore di OSD, S PAL, taratura elettronica con telecomando, tuner di iperbanda multistandard 8 MHz: *) tuner di iperbanda multistandard 12 MHz: *) tuner SAT: PAL-B/G/D/K/I/L • SECAM-B/G/D/K/L NTSC-VIDEO • NTSC-M • *) D2-MAC La commutazione di norma si effettua con telecomando, decodificatore televideo di serie (TOP/FLOF)
Sistema audio:	Potenza nominale a 1 kHz modulazione audio 2 x 15 W su 8 Ohm, fattore di distorsione ≤1 %, due diffusori/separazione tramite le prese per altri altoparlanti diffusori, ampliamento di base (stereo), tono spaziale (mono)

*) solo per apparecchi SAT

(GB) english

Technical specifications

Arcada
Top Serie with microdigital chassis Q 2000

Picture tube:	Black Line+S (invar) 4:3/29", picture diagonal length: 72 cm, deflection angle 110°, heating voltage 6,3 Vrms (28 Vp-p)/290 mA, degaussing each time the power is switched on
Power requirement:	200 to 260 V~, 50 or 60 Hz
Power consumption:	100 W (SB mode <1 W) *) SAT SB mode ≤ 60 W
Vertical frequency:	50 Hz (60 Hz NTSC-M)
Horizontal freq.:	15625 Hz (15750 Hz NTSC-M)
Dimensions:	79,5 x 57,2 x 50,6 (W x H x D)
Weight:	45 kg
Connections:	
(front)	Headphone jack with separate setting, front AV for Y/C and sound input
(back)	EURO jack 1 for RGB, Y/C input signals, RC 5, CVBS and sound input/output. EURO jack 2 for RC 5, CVBS, Y/C and sound input/output, two cinch jacks for sound output (regulable), (jacks progra-mable via dialogue control system), AV through antenna jack, secondary loudspeaker jacks
Features:	Dialogue control system, stereo-dual-sound decoder, tuning and memory system digital, automatic station programming, digital channel selector, 100 programme locations in memory 00 to 99, OSD indication, S PAL, electronic alignment with the remote control hyperband tuner multistandard 8 MHz: *) hyperband tuner multistandard 12 MHz: *) SAT tuner: PAL-B/G/D/K/I/L • SECAM-B/G/D/K/L NTSC-VIDEO • NTSC-M • *) D2-MAC Standard selection by means with the remote control, teletext decoder as standard feature (TOP/FLOF)
Audio system:	Rated power at an audio modulation frequency of 1 kHz: 2 x 15 W for an impedance of 8 Ohm, harmonic distortion less than 1 per cent, two loudspeakers/switch-off through jacks for external loudspeakers, base broadening for stereo, spatial sound for mono

*) only at SAT equipment

(F) français

Caractéristiques techniques

Arcada
Top Serie avec châssis microdigital Q 2000

Tube image:	Black Line+S (invar) 4:3/29", diagonale de l'écran 72 cm, angle de déviation 110 degrés, tension de chauffage 6,3Veff, tension de crête à crête 28V, 290 mA, démagnetisation après chaque mise sous tension
Alimentation:	200 - 260 V~, 50 / 60 Hz
Puissance absor.:	100 W (Fonctionnement SB <1 W) *) Fonctionnement SB SAT ≤ 60W
Fréquence vert.:	50 Hz (60 Hz NTSC-M)
Fréquence horiz.:	15625 Hz (15750 Hz NTSC-M)
Dimensions:	79,5 x 57,2 x 50,6 (L x H x P)
Poids:	45 kg
Connexions:	
(devant)	Prise d'écouteur réglable séparément, AV-frontale pour les signaux d'entrée Y/C et son
(derrière)	Prise peritélévision 1 pour les signaux d'entrée RVB et Y/C, entrée/sortie signal RC 5, composé, Y/C et son, prise peritélévision 2 pour entrée/sortie signal RC 5, composé, Y/C et son, deux prises Cinch pour les signaux d'sortie son (réglable), (prises programmable par système de commande dialogue), AV pour prise d'antenne, prises haut-parleur secondaire
Particularités:	Système de commande dialogue, décodeur stéréo/sons, système de syntonisation et de mémoire numérique, programmation automatique de chaîne, sélection de canal numérique, 100 emplacements de mémoire 00- 99, affichage de OSD, S PAL, réglage électronique avec télécommande tuner hyperbande multistandard 8 MHz: *) tuner hyperbande multistandard 12 MHz: *) tuner SAT: PAL-B/G/D/K/I/L • SECAM-B/G/D/K/L NTSC-VIDEO • NTSC-M • *) D2-MAC La commutation de norme avec télécommande, décodeur télétexte en série (TOP/FLOF)
Système audio:	Puissance nominale pour une modulation du son de 1 kHz 2 x 15 W dans 8 Ohm, facteur de distorsion ≤ 1 %, deux haut-parleurs/la commutation intervient par les prises haut-parleur secondaire, propagation de base (stéréo), son spatial (mono)

*) suelement pour appareils SAT

SMD-Widerstands Codierung / SMD Resistor Coding

Zahlencodierung / Numerals coding

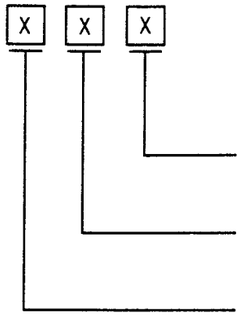

Beispiel / Example

Code	Wert / Value
330	33 x 10^0 = 33 Ohm
561	56 x 10^1 = 560 Ohm
223	22 x 10^3 = 22 kOhm
4R7	4 + 0,7 = 4,7 Ohm R = Dezimalpunkt R : Decimal point
000	SMD-Brücke = 0 Ohm SMD bridge : 0 Ohm

Buchstaben- und Zahlencodierung / Alphabet letters and numerals coding

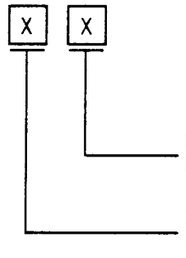

Beispiel / Exemple

Code	Wert / Value
A 1	1 x 10^1 = 10 Ohm
G 2	1,8 x 10^2 = 180 Ohm
L 3	2,7 x 10^3 = 2,7 kOhm
Y 4	8,2 x 10^4 = 82 kOhm

Tabelle für Buchstaben- und Zahlencodierung (Reihe E 24)
Table for alphabet letters and numerals coding (series E 24)

Buchstabe Letter	Wert Value
A	1,0
B	1,1
C	1,2
D	1,3
E	1,5
F	1,6
G	1,8
H	2,0

Buchstabe Letter	Wert Value
J	2,2
K	2,4
L	2,7
M	3,0
N	3,3
P	3,6
Q	3,9
R	4,3

Buchstabe Letter	Wert Value
S	4,7
T	5,1
U	5,6
V	6,2
W	6,8
X	7,5
Y	8,2
Z	9,1

SMD-Transistor Codierung / SMD Transistor Coding

Typenbezeichnung Transistor No.	P = PNP N = NPN	SMD Code	Entspricht Comparable
BC 807-25	P	5 B	BC 327-25
BC 817-25	N	6 B	BC 337-25
BC 846 B	N	1 B	BC 546 B
BC 847 B	N	1 P	BC 547 B
BC 856 B	P	3 B	BC 556 B
BC 857 B	P	3 F	BC 557 B
BC 859 B	P	4 B	BC 559 B
BF 822	N	H B	BF 422
BF 823	P	H C	BF 423

Verdrahtungsplan • Schema di connessioni • Wiring diagram • Plan de câblage (SAT / MAC / PIP)

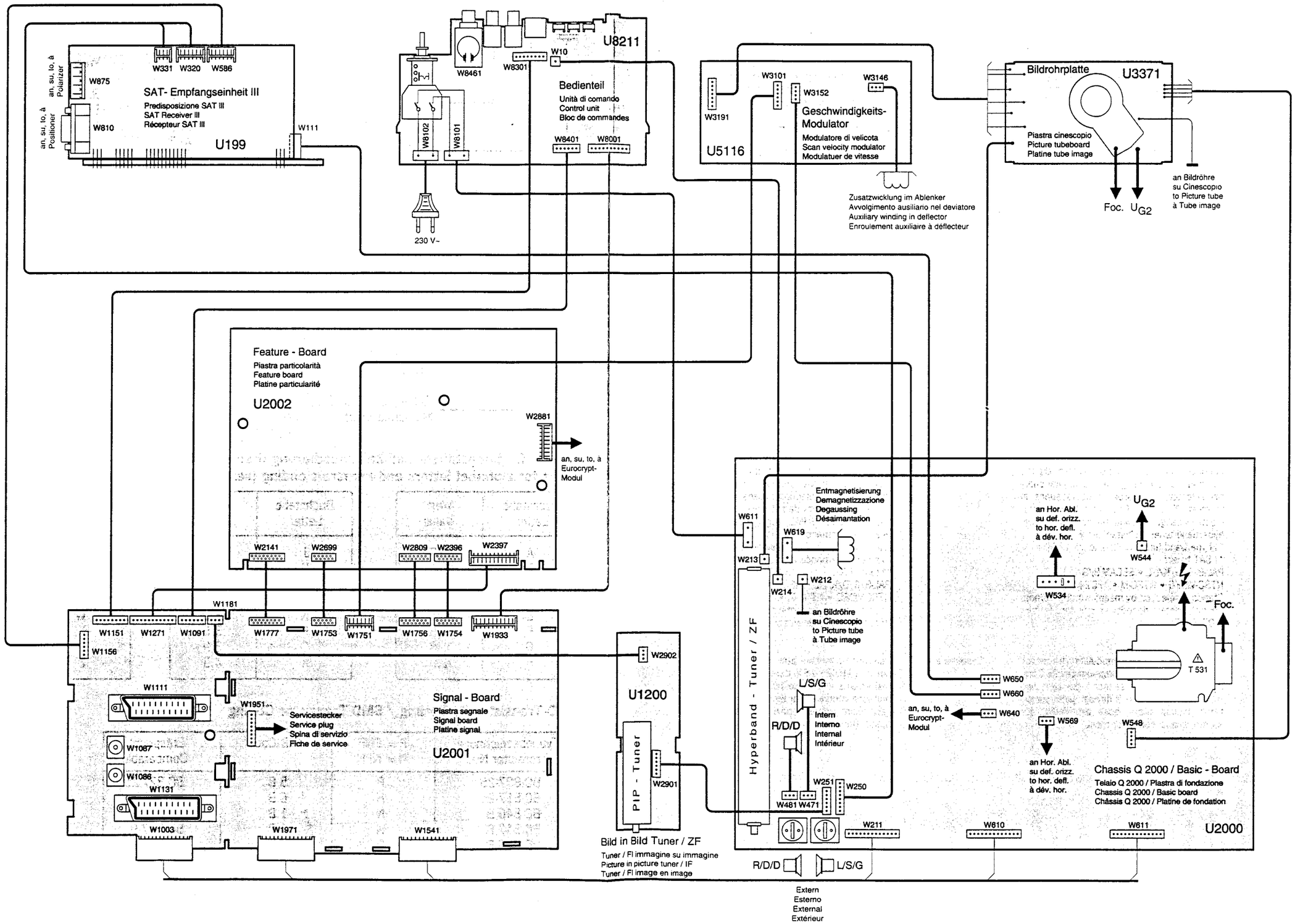

Chassis Q 2000 / Basic - Board

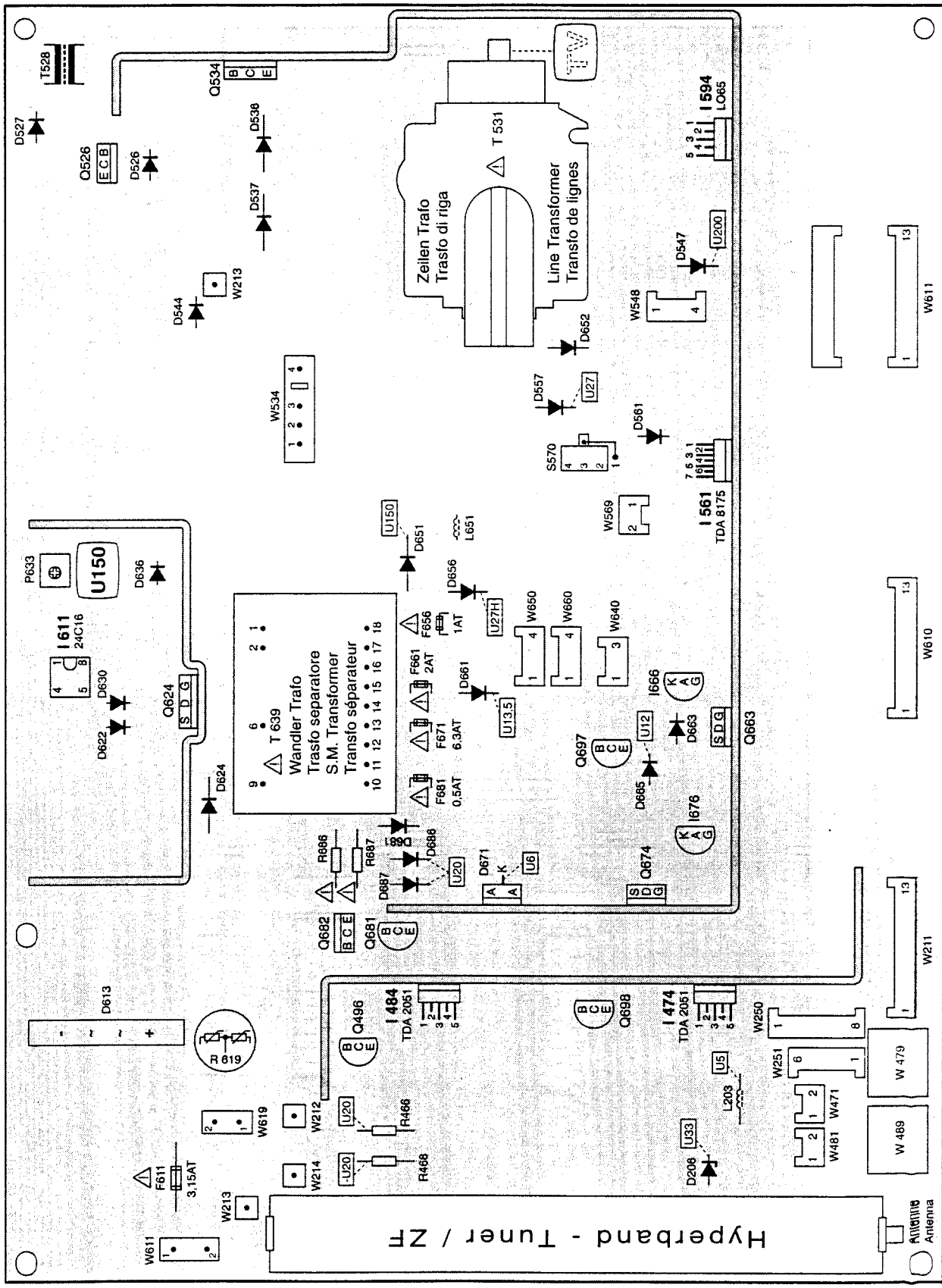

Service-Lageplan
Schema pratico di servizio
Service layout diagram
Schéma d'emplacement de service

Bestückungsseite
Lato componenti
Component side
Côté composants

Signal - Board

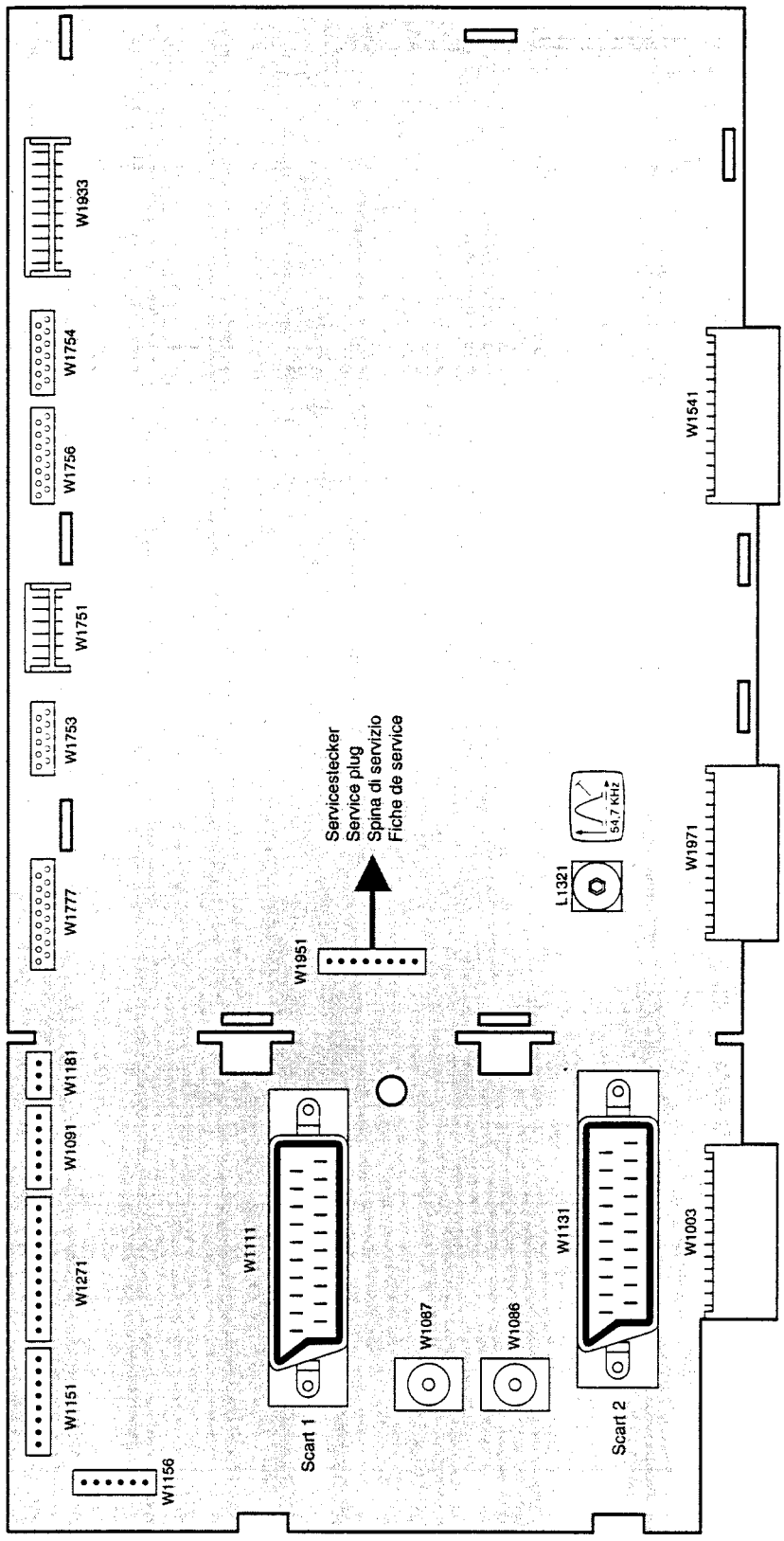

Service-Lageplan
Schema pratico di servizio
Service layout diagram
Schéma d'emplacement de service

Bestückungsseite
Lato componenti
Component side
Côté composants

Anordnung der SERVICE-Mode-Befehle auf der Fernbedienung
Ordine dei comandi di SERVICE-mode sul telecomando
Arrangement of the SERVICE-mode commands on the remote control
Arrangement des instructions du mode SERVICE sur la télécommande

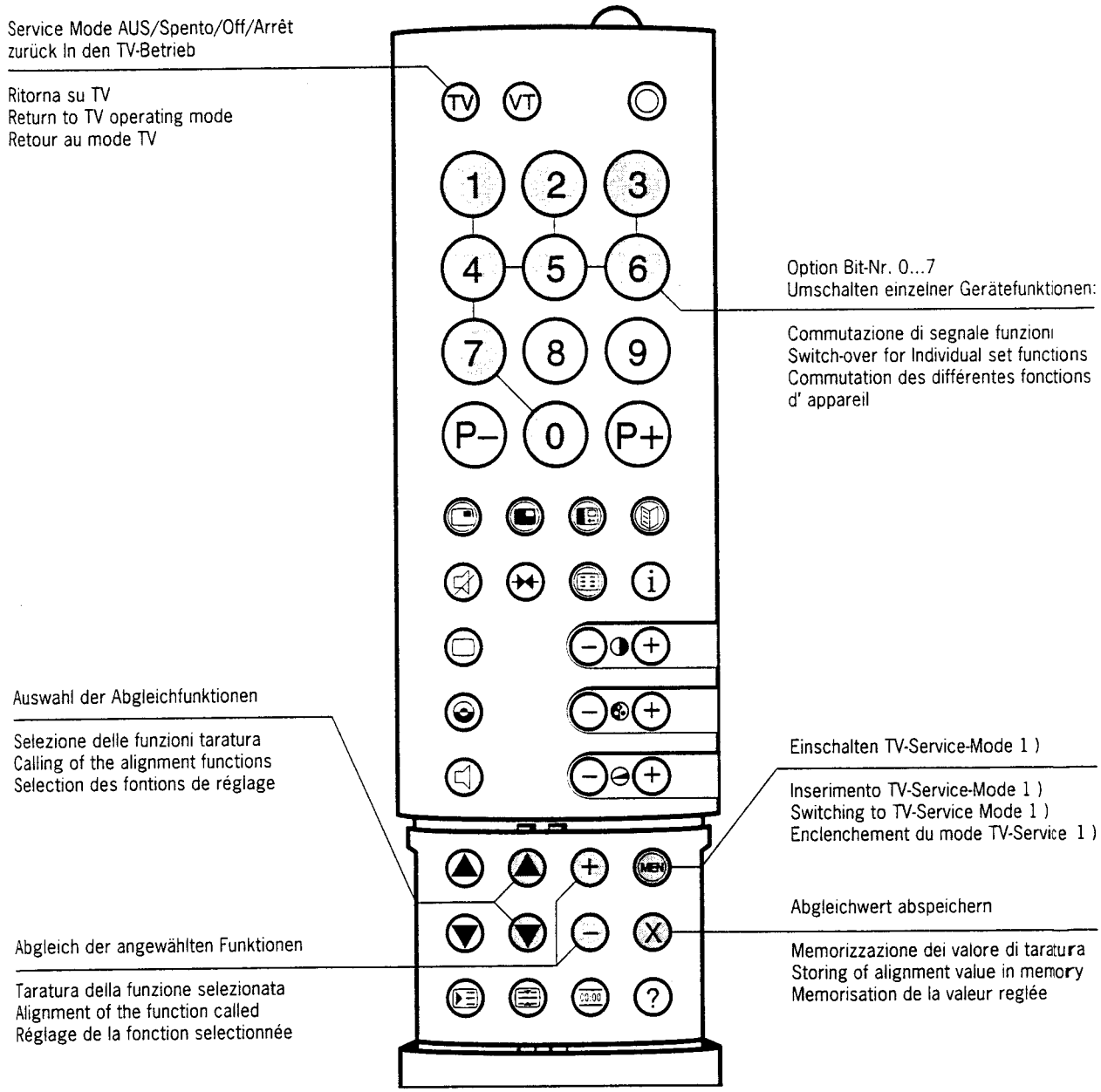

1) **Funktionstaste ↻ auf der Ortsbedienung viermal drücken (Anzeige „Service" erscheint), anschließend innerhalb 1 sec. Taste „MEN" auf der Fernbedienung drücken.**

1) **Su comando locale premere quattro volte il tasto funzione ↻ (indicatori „Service" appare), successivo centro uno sec. premere il tasto „MEN" con il telecomando.**

1) **On the local control press function key ↻ four times (indication „Service" will appear), afterwards within a sec. press key „MEN" on the remote control.**

1) **Poussez quatre fois la touche function ↻ sur la commande locale (indication „Service" apparaît), suivant en une sec. poussez la touche „MEN" sur la télécommande.**

Abgleich-Anweisung / Istruzioni Allineamento / Adjustment procedure / Instructions d'alignement

Service-Mode Q2000 | Vx.xx | 13.05.93

1. Funktion

Der Service-Mode macht den Abgleich variabler EAROM-Werte möglich und gestattet die Geräteprogrammierung über die EAROM-Programmierschnittstelle (via Scart 2) mittels "EAROM-Programmer". Mit Hilfe des Programmers ist es dem Außendienstmitarbeiter möglich, eine für "seinen" Bezirk übliche Standard-Geräteprogrammierung (Kanalnummern, Programmnamen und Analogwerte z. B. im Bereich von Kabelnetzen) in wenigen Sekunden mühelos und fehlerfrei durchzuführen. Beziehen Sie bitte den "EAROM-Programmer" über die LOEWE-Kundendienstzentrale Kronach.
Eine detaillierte Gebrauchsanweisung liegt dieser nützlichen Servicehilfe bei, so daß an dieser Stelle nähere Ausführungen entfallen können. Es sei aber darauf hingewiesen, daß jeder EAROM-Programmer jeweils nur für einen LOEWE-Chassistyp verwendet werden darf. Das heißt, ein bisher für das Chassis C9000, eingesetzter Programmer darf nicht bei Geräten mit Chassis Q2000 angewendet werden - und umgekehrt. Wird dies nicht befolgt, droht Gerätedefekt!

1. Funzione

La modalità Service consente l'allineamento di valori EAROM *variabili* e permette la programmazione dell'apparecchio tramite l'interfaccia di programmazione EAROM (via Scart 2) mediante lo „EAROM-Programmer". Con questo Programmer il tecnico di assistenza clienti può eseguire la programmazione standard degli apparecchi in pochi secondi senza alcuna fatica né errore, cioè la programmazione usuale per la „sua" zona (numeri di canale, nomi dei programmi e valori analogici, ad es. nell'ambito della filodiffusione). Per ordinare lo „EAROM-Programmer" rivolgetevi alla Centrale di Assistenza Tecnica LOEWE Kronach.
A questo utile dispositivo di manutenzione sono allegate dettagliate istruzioni per l'uso, per cui non occorre in questa sede fornire ulteriori dettagli. Tuttavia vorremmo ricordare che ogni EAROM-Programmer si può usare solo per un tipo di chassis LOEWE. Cioè un Programmer utilizzato finora per lo chassis C9003 non può essere usato negli apparecchi con chassis Q2000 - e viceversa. Se non si rispettasse questa regola, si potrebbe danneggiare l'apparecchio!

1. Function

Service mode permits the calibration of *variable* EAROM values and allows the set to be programmed via the EAROM programmer interface (via Scart 2) using the „EAROM programmer". Using the programmer, a service engineer can carry out a normal standard set programming for „his" district (channel numbers, programme names and analog values, e.g. in areas with cable networks) with a few seconds with no effort and no mistakes. Order the "EAROM Programmer" via the LOEWE Service Department Kronach!
Detailed operating instructions are supplied with this useful service so that no further details or descriptions are necessary at this point. It should be pointed out, however, that each EAROM programmer may only be used for one LOEWE chassis type. This means that a programmer previously used for the chassis C9003 must not be used for sets with chassis Q2000 - and vice versa. If this is not observed, set damage may result!

1. Fonction

Le mode maintenance permet l'alignement des valeurs variables EAROM et la programmation des appareils par l'interface de programmation EAROM (via Scart 2) au moyen de "programmeurs EAROM". A l'aide du programmeur, l'employé du service extérieur peut exécuter en quelques secondes, sans peine et sans erreur, une programmation ordinaire standard des appareils pour son "secteur" (numéros de canal, noms de programme et valeurs analogues, par ex. dans la marge des réseaux par canal). Veuillez vous procurer le "programmeurs EAROM", de la Centrale de Service Après-Vente LOEWE à Kronach.
Un mode d'emploi détaillé est joint à cette assistance de service utile de telle sorte que nous pouvons nous dispenser, ici, de plus amples explication. Mais, nous tenons à attirer l'attention sur le fait que chaque programmeur EAROM ne doit être utilisé à chaque fois que pour un seul type de châssis LOEWE. Cela veut dire qu'un programmeur utilisé jusqu'à maintenant pour le châssis C9000 ne doit pas être appliqué sur les appareils ayant un châssis Q2000 et vice versa. Si vous n'en tenez pas compte, il y aura risque de pannes des appareils!

2. Einstieg in den Service-Mode

Die Einstellfolge für den Service-Mode entnehmen Sie bitte vom Text des Bildes: „Anordnung der Service-Mode-Befehle auf der Fernbedienung". Befindet sich nun das Gerät in der Service-Mode-Grundeinstellung "Aktionen mit dem EAROM-Programmer", wird dies mit folgender OSD-Einblendung dokumentiert (hier im Rahmen dargestellt!):

2. Attivazione della modalità Service

L'ordine dei lavori di regolazione nel modo di servizio - riportato nel testo del quadro „Ordine dei comandi di servizio sul telecomando".
Adesso l'apparecchio si trova in modalità Service - Posizione iniziale "Azioni con l'EAROM-Programmer", il che viene dimostrato dal seguente messaggio OSD (qui riportato all'interno del riquadro!):

2. Entering Service Mode

The Adjustment sequence for the service mode is indicated in the pictures: „Arrangement of the service mode commands on the remote control". The set is now in the service mode basic routine „Actions with the EAROM programmer" and documents this with the following on-screen display (here shown in a frame!):

2. Entree dans le mode maintenance

La serie des réglages en mode service vous est donnée par le texte de l'image: „Arrangement des instructions du mode service sur la tele-commande".
L'appareil se trouve alors en position de base du service maintenance "Actions avec le programmeur EAROM" et le documente par la superposition OSD suivante (representee ici dans le cadre!):

LOEWE.	Q2000	Vx.x	Xxxxxx	xxxxx.xxx
(Hersteller	Chassis	Software	EAROM-Kennung	EAROM-Teile-Nr.)
(fabbricante	telaio	software	caratteristica EAROM	EAROM part No)
(producer	chassis	software	EAROM identification	No. matr. EAROM)
(fabricant	châssis	logiciel	identification EAROM	Ref. pi. EAROM)

SERVICE
Program
Ext>>TV

Gerät erwartet Programmierung von Extern durch EAROM-Programmer)
(L'apparecchio attende la programmazione esterna tramite l'EAROM-programmer)
(Set expects external programming via the EAROM programmer)
(L'appareil attend la programmation de l'exterieur par le programmeur EAROM).

3. Bedienung innerhalb des Service-Mode

- Funktion wählen:
  Gelbe 'Curser' -Tasten
- Wert verändern:
  Mit den kleinen '+/-' -Tasten
  (nicht bei Option-Byte)
  Mit den Ziffern-Tasten '0-9'
  (nur bei Option-Byte)
- Wert speichern:
  Mit der 'X' -Taste
- In Grundstellung:
  Mit der 'Menu' -Taste
- Service-Mode verlassen:
  Mit der 'TV' -Taste

3. Comandi nella modalità Service

- Scegliere le funzioni:
  tasti „direzionali" gialli
- Modificare il valore:
  con i piccoli tasti „+/-"
  (non in Option Bytes)
  con i tasti numerici „0-9"
  (solo in Option Bytes)
- Memorizzare il valore:
  con il Tasto „X"
- In posizione iniziale:
  con il tasto „Menu"
- Disattivare la modalità Service:
  con il tasto „TV"

3. Operation within Service Mode

- Select functions:
  Yellow cursor keys
- Change value:
  With small „+/-"
  (not for option bytes)
  With number keys „0-9"
  (only for option bytes)
- Store value:
  With the „X" key
- Return to start:
  With the „Menu" key
- Exit from Service mode:
  With the „TV" key

3. Comm. à l'interieur du mode maintenance

- Sélectionner les fonctions:
  touches 'Curseur' jaunes
- Modifier les valeurs:
  avec les petites touches '+/-'
  (pas sur Option-Bytes)
  avec les touches numériques '0-9'
  (seulement sur Option-Bytes)
- Mémoriser les valeurs:
  avec la touche 'X'
- En position de base:
  avec la touche 'Menu'
- Quitter le mode maintenance:
  avec la touche 'TV'

4. Abgleichfunktionen / 4. Funzione d'allineamento / 4. Alignment function / 4. Fonction d'alignement

Abgleichfunktion / Funzione d'allineamento / Alignment function / Fonction d'alignement	Anzeige-Bildröhre / Indicatore-cinescopio / Display-picture tube / Affichage écran (z. B. / p. es. / e. g. / p. ex.)	Einstellwerte / Besonderheiten / Particolarita della posizionatura / Valori di pos. / Settings / special features / Valeurs de réglage / Particularités
0 EAROM-Programmer / EAROM-Programmer / EAROM Programmer / Programmeur EAROM	SERVICE Program Ext >> TV	Programmdaten laden/speichern Caricare/memorizzare dati programma Load/store programme data Charger/mémoriser les données de programme
1 vert. Amplitude / ampiezza verticale / vertical amplitude / amplitude verticale	SERVICE V-Amp xxx	Optimale Einstellung Regolazione ottimale Optimum setting Réglage optimal FuBK-Farbtestbild Immagine di prova colore (FuBK) Color test pattern (FuBK) Mire de couleur (FuBK)
2 vertikal Symmetrie / simmetria verticale / vertical symmetry / symetrie verticale	SERVICE V-Sym xxx	
3 vertikal Linearität / linearita verticale / vertical linearity / linéarité verticale	SERVICE V-Lin xxx	
4 horizontal Amplitude / ampiezza orizzontale / horizontal amplitude / amplitude horizontale	SERVICE H-Amp xxx	
5 horizontal Lage / posizione orizzontale / horizontal position / position horizontale	SERVICE H-Pos xxx	
6 Austast-Lage / posizione soppressione / Blanking position / position suppression	SERVICE Blank Pos xxx	
7 horizontal Lage VT / posizione orizzontale TV / horizontal position TT / position horizontale TT	SERVICE Text Pos xxx	Optimale Einstellung Regolazione ottimale Optimum setting Réglage optimal
8 OW-Amplitude 1 / ampiezza EO / EW amplitude / amplitude EO	SERVICE EW-Amp 1 xxx	Optimale Einstellung / Wechselseitig Regolazione ottimale / Alternato Optimum setting / Reciprocal (ly) Réglage optimal / Réciproque
9 OW-Amplitude 2 / ampiezza EO / EW amplitude / amplitude EO	SERVICE EW-Amp 2 xxx	
10 Trapez-Korrektur 1 / correz. trapezoidale / trapezium comp. / correction trapèze	SERVICE Trapez 1 xxx	
11 Trapez-Korrektur 2 / correz. trapezoidale / trapezium comp. / correction trapèze	SERVICE Trapez 2 xxx	

Abgleich-Anweisung / Istruzioni Allineamento / Adjustment procedure / Instructions d'alignement

Abgleich funktion Funzioni d'allineamento Alignment function Fonction d'alignement	Anzeige-Bildröhre z. B. Inticatore-cinescopio p. es. Display-picture tube e. g. Affichage écrab p. ej.	Einstellwerte / Besonderheiten Particolarita della posizionatura / Valori di pos. Settings / special features Valeurs de réglage / Particularités
12 Umschaltpunkt 1 punto di commutaz. 1 switch-over point 1 point de commutation 1	SERVICE Sw-Over 1 xxx	Keine Einstellung vornehmen non effettuare alcuna regolazione do not adjust ne pas procéder à un réglage
13 Umschaltpunkt 2 punto di commutaz. 2 switch.over point 2 point de commutation 2	SERVICE Sw-Over 2 xxx	
14 Y-Verzogerung ritordo Y Y delay retard Y	SERVICE Y - Delay xxx	Optimale Einstellung Regolazione ottimale Optimum setting Réglage optimal
15 Farbhilfstrager Osz. Osc. del sottoportante colore sub-carrier osc. Oscillateur sous-porteuse coleur	SERVICE Colour VCO xxx	Schwebungsnull einstellen pos. su battimento set beat regler battement zero
16 Farbhilfstrager Osz. MAC Osc. del sottoportante colore MAC sub-carrier osc. MAC Oscillateur MAC sous-porteuse coleur	SERVICE MAC VCO xxx	
17 UG2 Schwarzwert livello nero blacke level valeur du noire	SERVICE UG2 Test xxx xxx xxx	Mit P 3368 an Kolektor T 3373 einstellen. Regolare con P 3368 nel collettore T 3373 Adjust using P 3368 on collector T 3373 Regler sur le collecteur T 3373 avec P 3368 Mit P 3362 den hochsten der drei angezeigten Werte auf 50 ± 10 abgleichen Tarare con P 3362 su 50 ± 10 il valore massimo fra i tre indicati Use P 3362 to adjust the highest of the three displayed values to 50 ± 10 Aligner la plus grande valeur des trois affichees sur 50 ± 10 a l'aide de P 3362 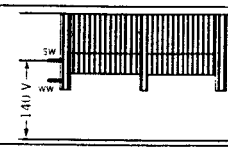
18 Grauwert livello grigi grey level valeur du gris	SERVICE Cutoff R G B xxx xxx xxx	Stellen Sie durch Abtasten der Werte im Rot-Grun-Blau Einblendfenster die empfindlichste Kathode fest, dieser Wert läßt sich nicht verändern! - Speichertaste drücken - Die beiden anderen Werte so verändern und jeweils speichern, bis das Bild unbunt erscheint. Der von Feld zu Feld springende Pfeil zeigt an, welcher Wert jeweils zu verändern ist. (dto. bei DRIVE). Individuate il catodo più sensibile con la scansione dei valori rosso-verde-blu nel finestra del quadro: questo valore non è modificabile! - premete il pulsante di memorizzazione - Modificate e memorizzate gli altri due valori allo stesso modo, finche il quadro si neutralizza. La freccia che salta da un campo all'altro indica il valore da modificare. (lo stesso vale per il DRIVE) Ascertain the most sensitive cathode by scanning the values in the red/green/blue display window. This value cannot be altered - press memory button - Alter the other two values until picture becomes achromatic, then store each of these values. The arrow jumping from box to box indicates the value to be altered. (same applicable to DRIVE) Constater la cathode la plus sensible en balayant les valeurs dans fenêtre de superposition, il n'est pas possible de modifier cette valeur! Appuyer sur la touche de memorisation! Modifier les deux autres valeurs et les memoriser respectivement jusqu'à ce que l'image soit achromatique. La flèche sautant de zone en zone indique quelle valeur il faut modifier a chaque fois. (idem pour DRIVE)
19 Weißwert livello bianco white level valeur du blanc	SERVICE White R G B xxx xxx xxx	Die beiden dominierenden Farben so verändern daß ein optimales Weiß erscheint. Modificare i due colori dominati in modo tale che appare un bianco ottico. Modify the two dominant colours to achieve optimum white. Modifier les deux couleurs dominantes de telle sorte qu'un blanc optimal apparaisse.
20 Option Byte 1	SERVICE Option 1 7 6 5 4 3 2 1 0 X X X X X X X X	Achtung! Hier nur Eingaben machen und Speicherung vornehmen: a) im notwendigen Reparaturfall b) bei gewunschten Programm-/Normanderungen Abgleichart siehe Option Bytes Tabelle Attenzione! Qui effettuare solo ingressi e memorizzazioni: a) in caso di necessita di riparazione b) per modifiche di programma/norma Per il tipo di sintonia vedi l'opzione tabella bytes Caution! Here inputs and memorizing: a) in the event of necessary repairs b) if you wish to alter programs/norms for alignment method see bytes option Attention! Ne faire ici que des entrées et procéder à la mémorisation: a) dans le cas où une reparation est necessaire b) dans le cas d'une modification de programme/norme souhaitée Genre d'alignement, voir tableau des bytes d'option
21 Option Byte 2	SERVICE Option 2 7 6 5 4 3 2 1 0 X 0 X 0 X X 0 X	
22 Option Byte 3	SERVICE Option 3 7 6 5 4 3 2 1 0 0 0 0 0 0 0 X 0	
23 Option Byte 4	SERVICE Option 3 7 6 5 4 3 2 1 0 0 X 0 X 0 0 0 X	
24 Stereo-Matrix matrice stereo stereo matrix matrice stéreo	SERVICE Stereo Sep. xxx	Übersprechen auf Minimum Mp 13b diafonia al minimo adjust cross-talk to min. diaphonie sur minimum
26 PIP VCO	SERVICE PIP VCO xxx	Nur bei Nachrüstung mit PIP einstellen! Regolare solo per equipaggiamento PIP! Adjust only with PIP field installation! Régler seulement lors de l'équipement d'appoint PIP!
25 PIP horizontal Lage posizione orizz. PIP PIP horizontal position position horizontale PIP	SERVICE PiP H Pos xxx	

5. Hinweis zum Geometrieabgleich

Der Datensatz für die Bildgeometrie besteht für jede Bildfrequenz und jedes Bildformat aus den Parametern:

- Vertikalamplitude
- Vertikal-Linearität
- Vertikal-Symmetrie
- Horizontal-Amplitude
- Ost-West-Korrektur 1
- Ost-West-Korrektur 2
- Trapezkorrektur 1
- Trapezkorrektur 2
- Umschaltpunkt 1
- Umschaltpunkt 2

Das heißt, für jede der nachfolgenden Kombinationen ist ein kompletter Satz dieser Geometrie-Werte im EAROM abgespeichert:

- 50Hz und 4:3-Bildschirm bzw. 16:9-Bildschirm
- 50Hz und 16:9 (auf 4:3-Bildschirm) bzw. ZOOM (auf 16:9-Bildschirm)
- 50Hz und CINEMA (auf 4:3-Bildschirm) bzw. CINEMA 1 (auf 16:9-Bildschirm)
- 50Hz und ZOOM (auf 4:3-Bildschirm) bzw. CINEMA 2 (auf 16:9-Bildschirm)
- 60Hz und 4:3-Bildschirm bzw. 16:9-Bildschirm
- 60Hz und 16:9 (auf 4:3-Bildschirm) bzw. ZOOM (auf 16:9-Bildschirm)
- 60Hz und CINEMA (auf 4:3-Bildschirm) bzw. CINEMA 1 (auf 16:9-Bildschirm)
- 60Hz und ZOOM (auf 4:3-Bildschirm) bzw. CINEMA 2 (auf 16:9-Bildschirm)

Achtung!
Zur Erleichterung des H-Abgleichs wird in der Position "H-Amp" die horizontale Kompression bzw. Expansion abgeschaltet.

5. ital

Il record di dati per la geometria dell'immagine è composto, per ogni frequenza video e ogni formato video, dai seguenti parametri:

- ampiezza verticale
- linearità verticale
- simmetria verticale
- ampiezza orizzontale
- correzione EO 1
- correzione EO 1
- correz. trapezoidale 1
- correz. trapezoidale 2
- punto di commutaz. 1
- punto di commutaz. 2

Cioè per ognuna delle seguenti combinazione è memorizzato un set completo di questi valori geometrici:

- 50Hz e schermo 4:3 o 16:9-schermo
- 50Hz e 16:9 (su schermo 4:3) o ZOOM (su schermo 16:9)
- 50Hz e CINEMA (su schermo 4:3) o CINEMA 1 (su schermo 16:9)
- 50Hz e ZOOM (su schermo) 4:3) o CINEMA 2 (su schermo 16:9)
- 60Hz e schermo 4:3 o schermo 16:9
- 60Hz e 16:9 (su schermo 4:3) o ZOOM (su schermo 16:9)
- 60Hz e CINEMA (su schermo 4:3) o CINEMA 1 (su schermo 16:9)
- 60Hz e ZOOM (su schermo 4:3) su CINEMA 2 (su schermo 16:9)

Attenzione!
Per facilitare l'allineamento orizzontale, in posizione „Amp.H" viene disinserita la compressione o espansione orizzontale.

5. Instructions on Geometry Alignment

The Data record for the picture geometry of each picture frequency and each picture format consists of the parameters:

- vertical amplitude
- vertical linearity
- vertical symmetry
- horizontal amplitude
- EW correction 1
- EW correction 2
- trapezium corr. 1
- trapezium corr. 2
- switch over point 1
- switch over point 2

This means that for each of the following combinations, a complete record of these geometry values is stored in the EAROM:

- 50Hz and 4:3 screen or 16:9 screen
- 50Hz and 16:9 (at 4:3-screen) or ZOOM (at 16:9-screen)
- 50Hz and CINEMA (at 4:3 screen) or CINEMA 1 (at 16:9 screen)
- 50Hz and ZOOM (at 4:3 screen) orCINEMA 2 (at 16:9 screen)
- 60Hz and 4:3 screen bzw. 16:9 screen
- 60Hz and 16:9 (at 4:3 screen) or ZOOM (at 16:9 screen)
- 60Hz and CINEMA (at 4:3 screen) or CINEMA 1 (at 16:9 screen)
- 60Hz and ZOOM (at 4:3 screen) or CINEMA 2 (at 16:9 screen)

Attention!
To facilitate horizontal alignment, horizontal compression and expansion is switched off in position „H-Amp".

5. Remarques concernant l'alignement de la géométrie

L'article de la géométrie de l'image est compose des parametres suivants pour chaque fréquence et chaque format d'image:

- amplitude verticale
- linearite verticale
- symetrie verticale
- amplitude horizontale
- correction EO 1
- correction EO 2
- correction trapeze 1
- correction trapeze 2
- point de commut. 1
- point de commut. 2

Cela veut dire que pour chacune des combinaisons suivantes, un jeu complet de ces valeurs de géométrie est mémorisé dans EAROM:

- 50Hz et écran 4:3 voire écran 16:9
- 50Hz et 16:9 (sur écran 4:3) voire ZOOM (sur écran 16:9)
- 50Hz et CINEMA (sur écran 4:3) voire CINEMA 1 (sur ecran 16:9)
- 50Hz et ZOOM (sur écran 4:3) voire CINEMA 2 (sur écran 16:9)
- 60Hz et écran 4:3 voire écran 16:9
- 60Hz et 16:9 (sur écran 4:3) voire ZOOM (sur écran 16:9)
- 60Hz et CINEMA (sur écran 4:3) voire CINEMA 1 (sur ecran 16:9)
- 60Hz et ZOOM (sur écran 4:3) voire CINEMA 2 (sur écran 16:9)

Attention!
Pour faciliter l'alignement H, on mettra hors circuit la compression horizontale, voire l'expansion à la position "Amp. H"

Abgleich-Anweisung / Istruzioni Allineamento / Adjustment procedure / Instructions d'alignement

6. Abgleichfunktionen außerhalb des Service-Mode (= Analoge Abgleichpunkte)
6. Alignment Functions outside Service Mode (= Analog Alignment Points)
6. Funzioni di allineamento fuori della modalitOe Service (= punti di allineamento analogici)
6. Fonctions de reglage en dehors du service maintenance (analogue points d'alignement)

Abgleich **Allineamento** **Ajustment** **Alignement**	**Signal** **Segnale** **Signal** **Signal**	**Voraussetzung** **Premesse** **Condition** **Condition**	**Meßp./Indik.** **Pto. di mis/Indic.** **Mst. point/Indic.** **P. de mes./Indic.**	**Einstellung** **Regolazione** **Ajustments** **Réglage**	**Einstellwerte/Besonderheiten** **Particolarita della pos./Valori di pos.** **Settings/special features** **Valeurs de reglage/Particularités**	**Oszillogr./Bildschirmdarst.** **Oscillogr./Illust. schermo** **Oscillogr./screen display** **Oscillogr./Repres. d'écran**
Betriebsspannung tensione d'esercizio operating voltage tension de service	Testbild Immag. di prova test pattern Mire	220/230 V ~ 220/230 V ~ 220/230 V ~ 220/230 V ~	Bildschirm schermo screen ecran	P 633	150 V ± 0,5 V auf richtige hor. Amplitude achten attenzione per ampiezza orriz. pay attention to correct hor. amplitude attention a la bonne amplitude horizontale	
Focus foco focus focus	Testbild Immagine d prova test pattern Mire		Bildschirm schermo screen ecran	Focus am Zeilentrafo foco su trasformatore riga focus at line transformer Focalisation sur le transfor. de lignes	Optimale Einststellung Regolazione ottimale Optimum setting Réglage optimal	
Pilotton-Filter filtro audio portante pilot filter filtro du son pilote	54,7kHz-Signal über 47kΩ an 13a einspeisen inserire segnale 54,7 kHz tramite resistenza 47 kΩ sui 13a set 54,7 kHz signal 47 kΩ to 13a alimenter un signal de 54,7 kHz dans 47 kΩ sur 13a		◆ 13a	L 1321	max. Spannung tensione massima max. tension tension max.y<	max.

Lageplan • Schema Pratico • Layout diagram • Plan de localisation

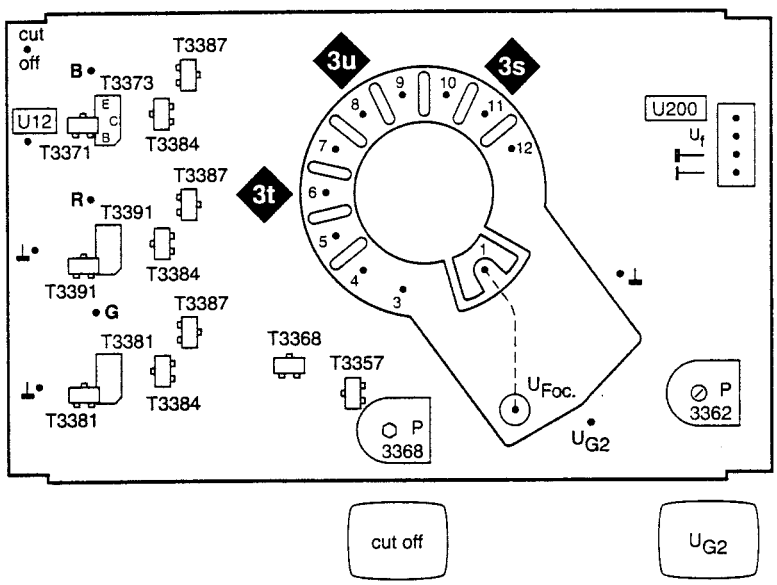

Bildrohrplatte
Piastra cinescopio
Picture tube board
Platine tube image
Lötseite - Lato saldature
Solder side - Côté soudure

FuBK-Farbtestbild
Immagina di prova colore (FuBK)
Colour test pattern (FuBK)
Mire de coleur (FuBK)

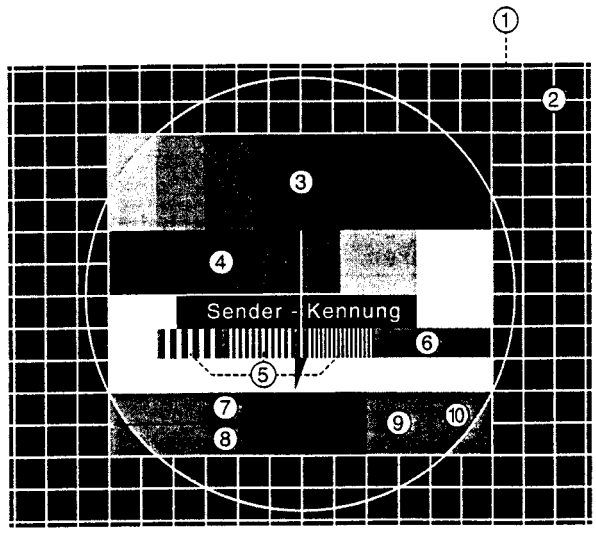

Bildbestandteile

1) **Graufeld** (30% weiß)
2) **Gitternetz** (15 hor.- 19 vert. Linien)
3) **Farbbalken** (75% weiß:
   gelb, cyan, grün, purpur, rot, blau, schwarz)
4) **Graustufe** (0-25-50-100% weiß)
5) **Frequenzgruppe** (1-2-3 MHz)
6) **Orangefeld** (4,43 MHz/Phase G-Y=0)
7) **Rotkeil** (±V Sägezahn)
8) **Blaukeil** (+U Sägezahn)
9) **Graufeld** (+V)
10) **Graufeld** (±U)

Picture components

1) **Grey field** (30% white)
2) **Grid network** (15 hor.- 19 vert. Line)
3) **Colour bar** (75% white:
   yellow, cyan, green, purple, red, blue, black)
4) **Shade of grey** (0-25-50-100% white)
5) **Frequency group** (1-2-3 MHz)
6) **Orange field** (4,43 MHz/Phase G-Y=0)
7) **Red wedge** (±V Sawtooth)
8) **Blue wedge** (+U Sawtooth)
9) **Grey field** (+V)
10) **Grey field** (±U)

Option Byte-Tabelle / Tabella Option Byte / Option Byte Table / Tableau Option Byte

Abgleichfunktion Funzione d'allineam. Alignment function Fonction d'alignement	Bit.-Nr. n. no.	Bedeutung Significato Meaning Signification	"0"	"1"	Einstellung ab Werk Registratione in fabbrica Adjusted in the factory Réglage en usine
Option Byte 1	0	System I	gesperrt bloccato blocked bloqué	zugelassen ammesso approved autorisé	1
	1	System D/K	gesperrt bloccato blocked bloque	zugelassen ammesso approved admis	1
	2	System L	gesperrt bloccato blocked bloque	zugelassen ammesso approved admis	1
	3	System B/G	gesperrt bloccato blocked bloqué	zugelassen ammesso approved admis	1
	4	NTSC 4.4	gesperrt bloccato blocked bloqué	zugelassen ammesso approved admis	1
	5	NTSC	gesperrt bloccato blocked bloque	zugelassen ammesso approved admis	1
	6	SECAM	gesperrt bloccato blocked bloque	zugelassen ammesso approved admis	1
	7	PAL	gesperrt bloccato blocked bloque	zugelassen ammesso approved admis	1
Option Byte 2	0	Suchlauf 250KHz/Schritt Ricerca 250KHz/passo Search 250KHz/step Recherche 250KHz/pas	gesperrt bloccato blocked bloqué	zugelassen ammesso approved admis	1
	1	DTI TC3	gesperrt bloccato blocked bloque	zugelassen ammesso approved admis	0
	2	Descrambler	gesperrt bloccato blocked bloque	zugelassen ammesso approved admis	1
	3	Blanking	gesperrt bloccato blocked bloqué	zugelassen ammesso approved admis	1
	4	U1.. U5 Kanal für BG/DK/I/M U1.. U5 channel for BG/DK/I/M	gesperrt bloccato blocked bloque	zugelassen ammesso approved admis	0
	5	FM Verarbeitung in MSP FM processing in MSP	gesperrt bloccato blocked bloque	zugelassen ammesso approved admis	0
	7	System M	gesperrt bloccato blocked bloqué	zugelassen ammesso approved admis	0
Option Byte 3	0	Fenster AFT Window AFT	gesperrt bloccato approved bloque	zugelassen ammesso admis	0
	1	Bildschirmformat Formato schermo Picture screen format Format de l'écran	4:3	16:9	0
	2	Ausschaltzeit Switch off timer	gesperrt bloccato blocked bloqué	zugelassen ammesso approved admis	0
	3	Fast blank	gesperrt bloccato blocked bloque	zugelassen ammesso approved admis	0
Option Byte 4	0	Kurz einfrieren Gelare breve Freeze short Geler bref	gesperrt bloccato blocked bloqué	zugelassen ammesso approved admis	0
	6	Reset detection	gesperrt bloccato blocked bloqué	zugelassen ammesso approved admis	0
	7	Auto search start	gesperrt bloccato blocked bloqué	zugelassen ammesso approved admis	0

Infrarot-Fernbedienung FB 300 **263-85000.050**
Telecomando infrarosso FB 300
Infrared remote control handset FB 300
Télécommandes à infrarouge FB 300

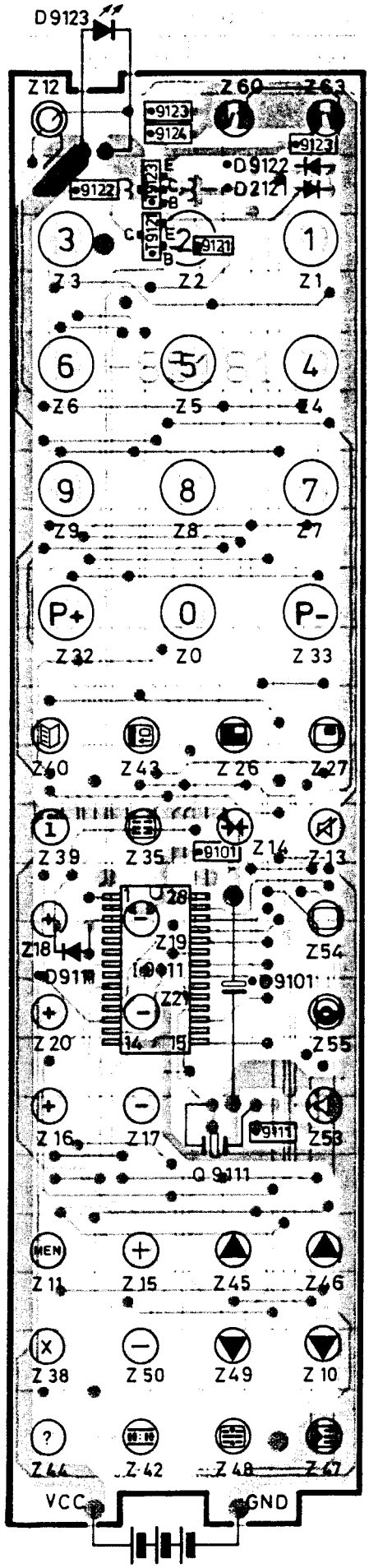

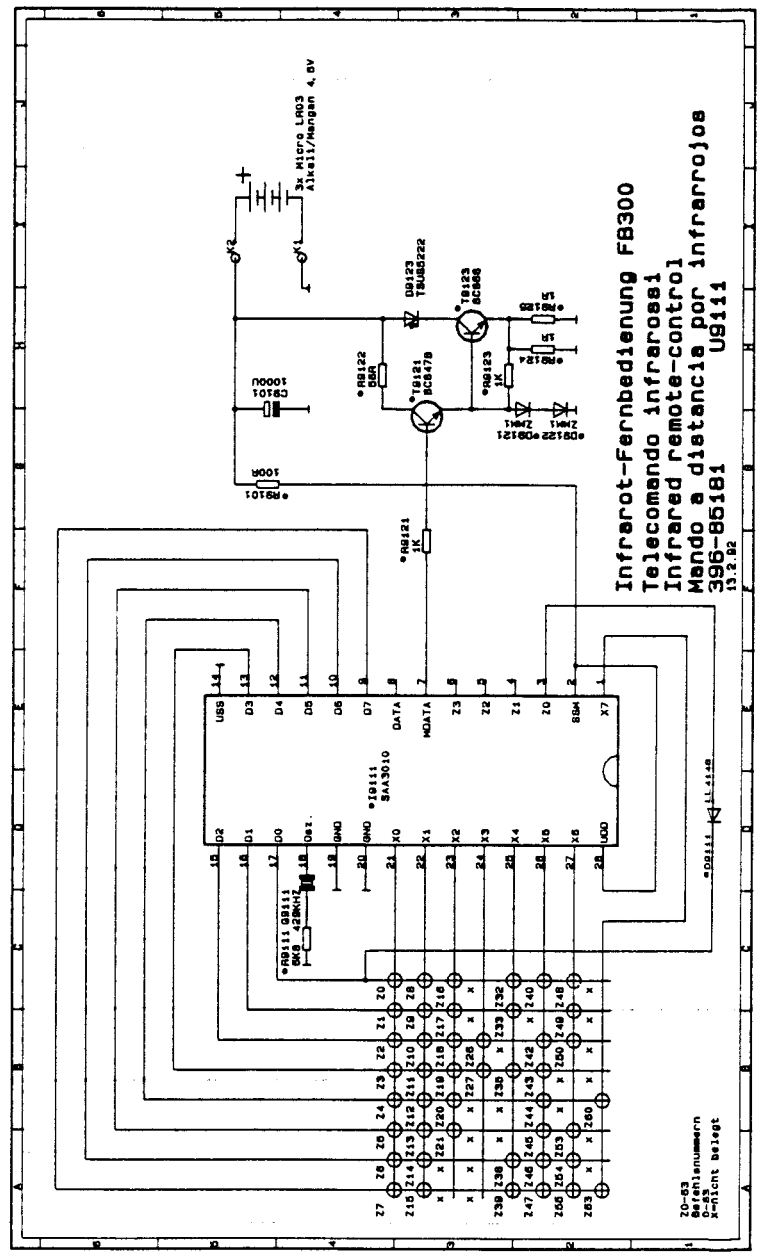

Ltpl. Infrarot-Fernbedienung FB 300
Piastra telecomando infrarosso FB 300
Infrared remote control P.C.B. FB 300
Platine télécommandes à infrarouge FB 300
396-85181.050
Lötseite - Lato saldature - Solder side - Côté soudure

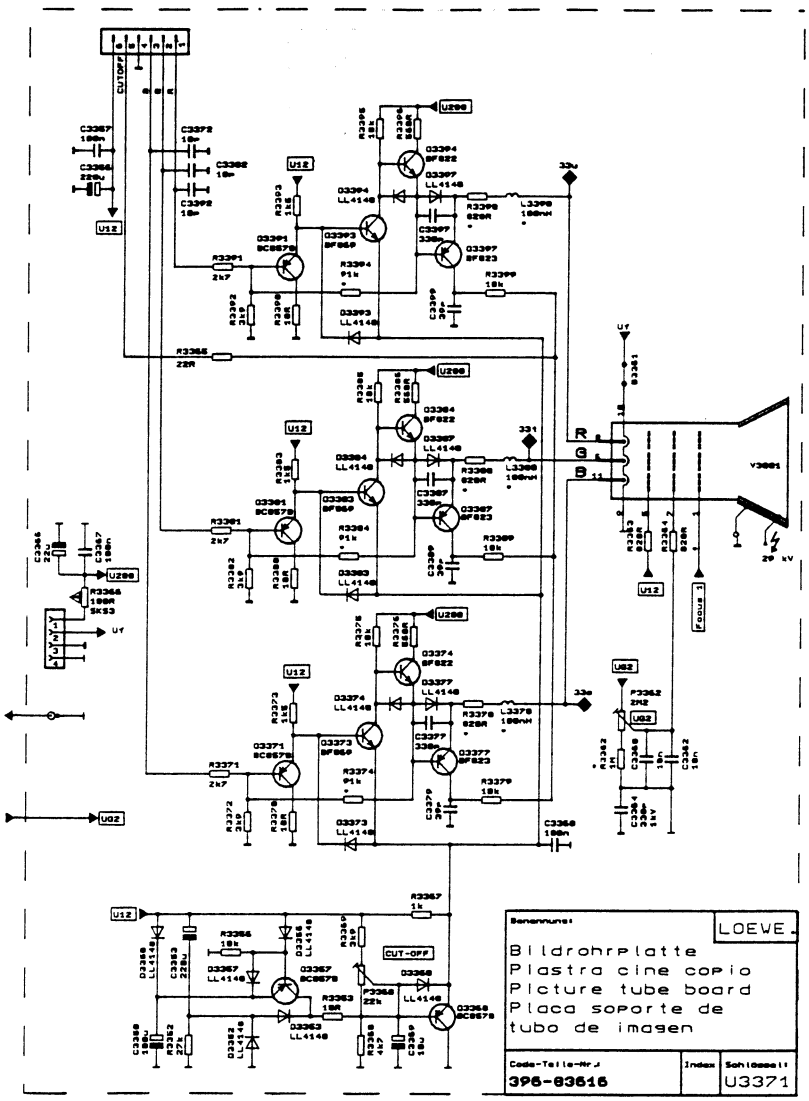

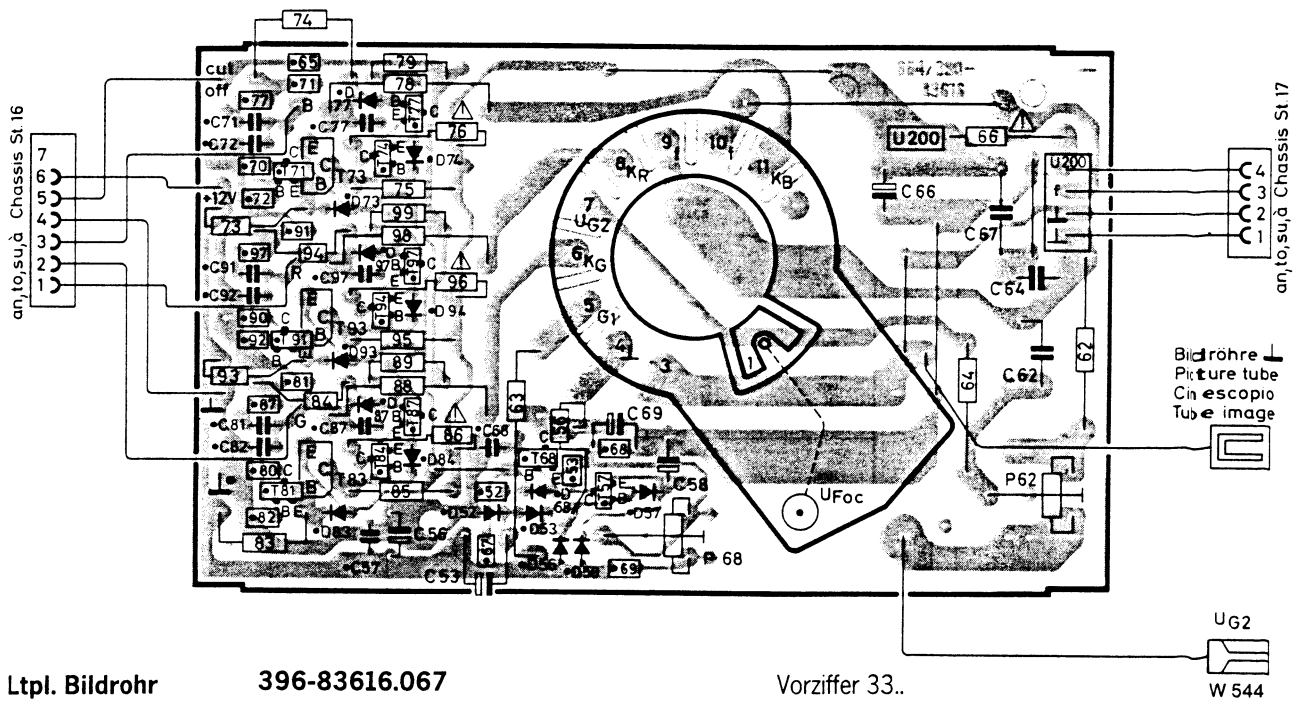

Ltpl. Bildrohr **396-83616.067**
Piastra cinescopio
Picture tube board
Platine tube image

Lötseite - Lato saldature - Solder side - Côté soudure

Vorziffer 33..
Prefisso
Leading number
Indice

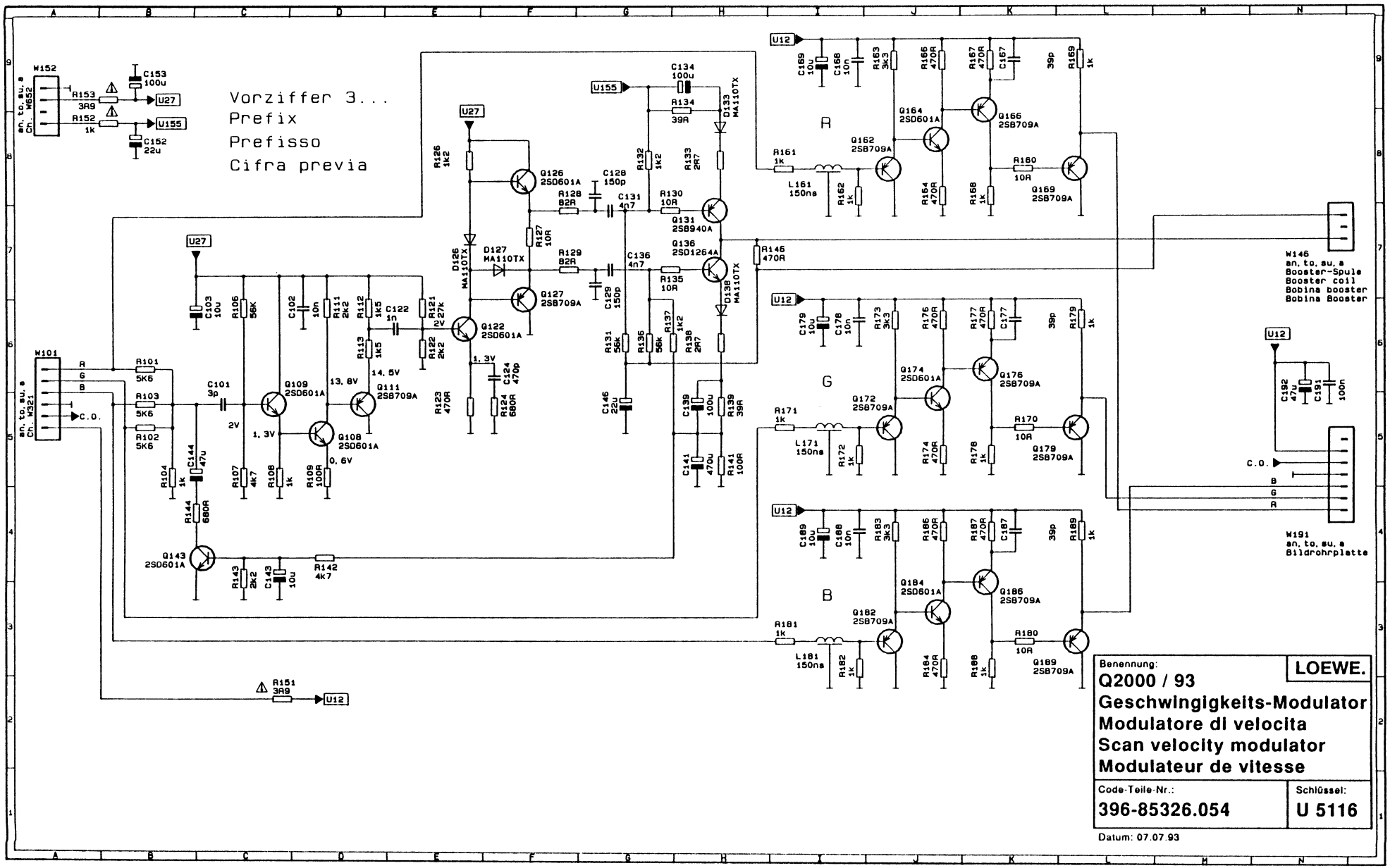
Vorziffer 3...
Prefix
Prefisso
Cifra previa
W152
an. to. su. a
Ch. M652
W101
an. to. su. a
Ch. M321
W146
an. to. su. a
Booster-Spule
Booster coil
Bobina booster
Bobina Booster
W191
an. to. su. a
Bildrohrplatte
C.O.
A
G
B
Q126 2SD601A
Q127 2SB709A
Q122 2SD601A
Q109 2SD601A
Q108 2SD601A
Q111 2SB709A
Q143 2SD601A
Q131 2SB940A
Q136 2SD1264A
Q162 2SB709A
Q164 2SD601A
Q166 2SB709A
Q169 2SB709A
Q172 2SB709A
Q174 2SD601A
Q176 2SB709A
Q179 2SB709A
Q182 2SB709A
Q184 2SD601A
Q186 2SB709A
Q189 2SB709A
D126 MA110TX
D127 MA110TX
D133 MA110TX
D138 MA110TX
L161 150ns
L171 150ns
L181 150ns
13. 8V
14. 5V
2V
1. 3V
0. 6V
Benennung:
Q2000 / 93
Geschwingigkeits-Modulator
Modulatore di velocita
Scan velocity modulator
Modulateur de vitesse
LOEWE.
Code-Teile-Nr.:
396-85326.054
Schlüssel:
U 5116
Datum: 07.07.93

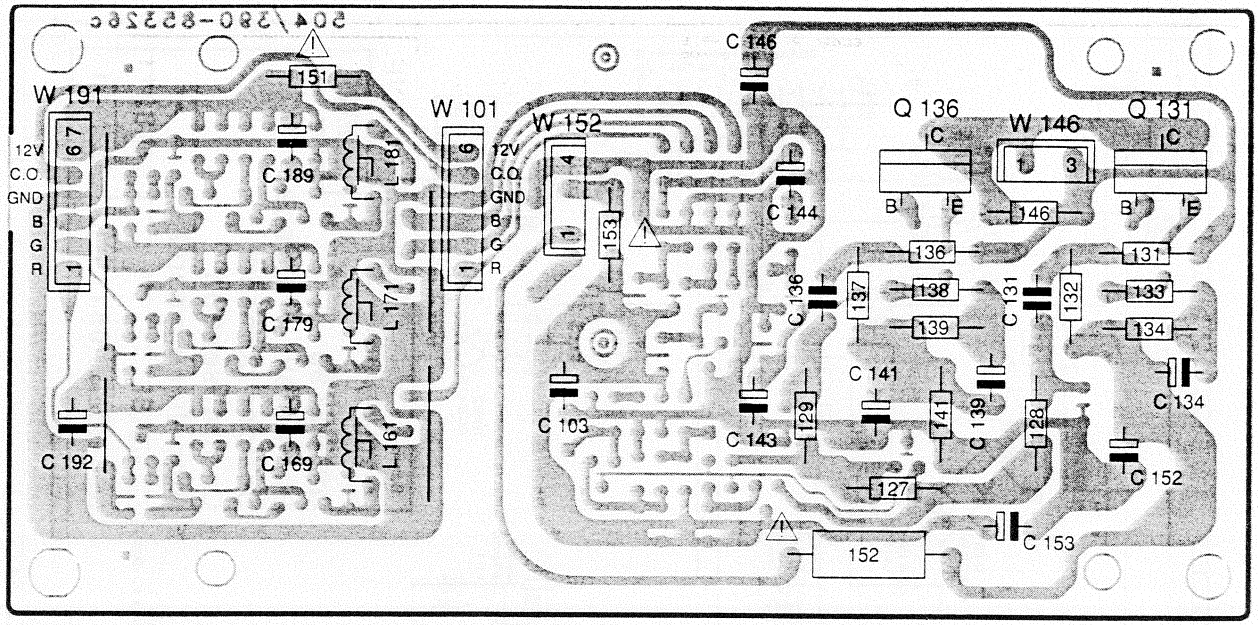

Ltpl. Geschwindigkeits-Modulator 396-85326.054
Piastra modulatore di velocita
Scan velocity modulator P.C.B.
Platine modulateur de vitesse

Vorziffer 3...
Prefisso
Leading number
Indice

Bestückungsseite - Lato componenti - Component side - Côté composants

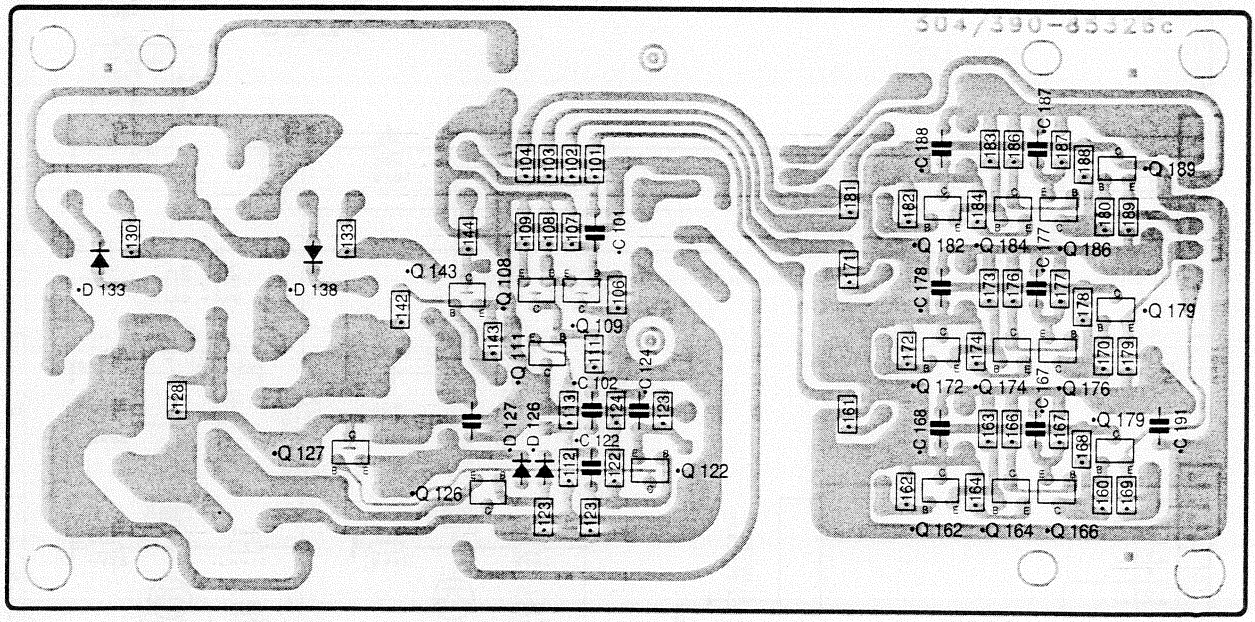

Ltpl. Geschwindigkeits-Modulator 396-85326.054
Piastra modulatore di velocita
Scan velocity modulator P.C.B.
Platine modulateur de vitesse

Vorziffer 3...
Prefisso
Leading number
Indice

Lötseite - Lato saldature - Solder side - Côté soudure

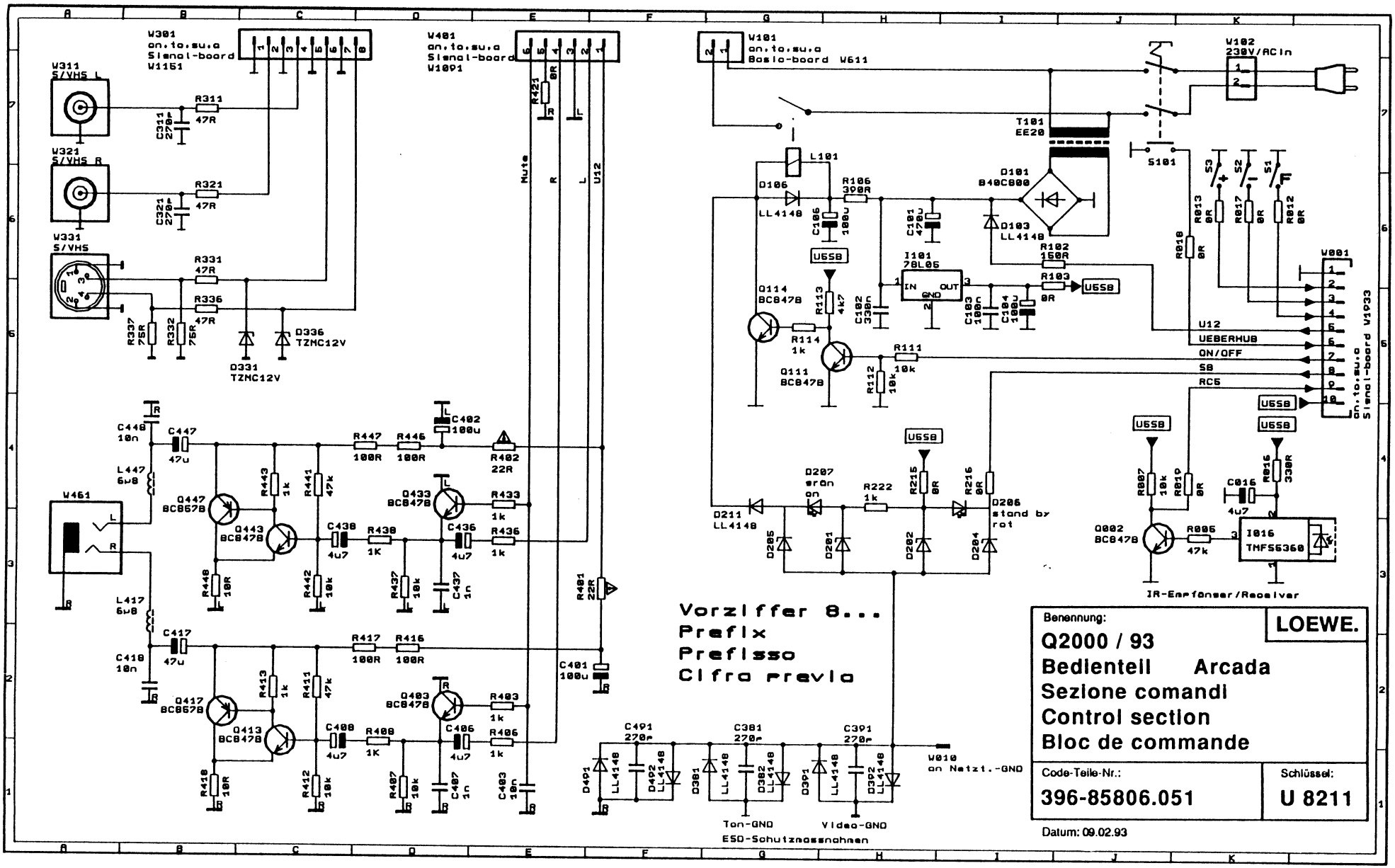
W301
an.to.su.a
Signal-board
W1151
W401
an.to.su.a
Signal-board
W1091
W101
an.to.su.a
Basis-board W611
W102
230V/ACin
W311
S/VHS L
W321
S/VHS R
W331
S/VHS
W461
T101
EE20
S101
L101
D101
B40C800
D106
LL4148
R106
300R
C106
100u
C101
470u
D103
LL4148
R102
150R
R103
0R
U65B
I101
78L05
IN
OUT
GND
C102
330n
C103
100n
C104
100u
Q114
BC847B
R113
4k7
R114
1k
Q111
BC847B
R111
10k
R112
10k
U12
UEBERHUB
ON/OFF
SB
RC5
W001
an.to.su.a
Signal-board V4P33
R013
0R
R017
0R
R012
0R
R018
0R
D207
grün
on
R222
1k
R215
0R
R216
0R
D206
stand by
rot
D211
LL4148
D205
D201
D202
D204
R007
10k
R019
0R
C016
4u7
R016
330R
Q002
BC847B
R005
47k
I016
TMFS5360
IR-Empfänger/Receiver
R311
47R
R321
47R
R331
47R
R336
47R
R337
75R
R332
75R
D331
TZMC12V
D336
TZMC12V
C311
270p
C321
270p
R421
0R
Mute
R
L
U12
C448
10n
C447
47u
L447
6u8
C402
100u
R447
100R
R446
100R
R402
22R
R443
1k
R441
47k
Q447
BC857B
Q443
BC847B
C438
4u7
R438
1K
C436
4u7
R436
1k
Q433
BC847B
R433
1k
R448
10R
R442
10k
R437
10k
C437
1n
R401
22k
C401
100u
L417
6u8
C417
47u
C418
10n
R417
100R
R416
100R
R413
1k
R411
47k
Q417
BC857B
Q413
BC847B
C408
4u7
R408
1K
C406
4u7
R406
1k
Q403
BC847B
R403
1k
R418
10R
R412
10k
R407
10k
C407
1n
C403
10n
C491
220p
C381
220p
C391
220p
D491
LL4148
D492
LL4148
D381
LL4148
D382
LL4148
D391
LL4148
D392
LL4148
W010
an Netzt.-GND
Ton-GND
Video-GND
ESD-Schutzmassnahmen
Vorziffer 8...
Prefix
Prefisso
Cifra previa
Benennung:
Q2000 / 93
Bedienteil Arcada
Sezione comandi
Control section
Bloc de commande
LOEWE.
Code-Teile-Nr.:
396-85806.051
Schlüssel:
U 8211
Datum: 09.02.93

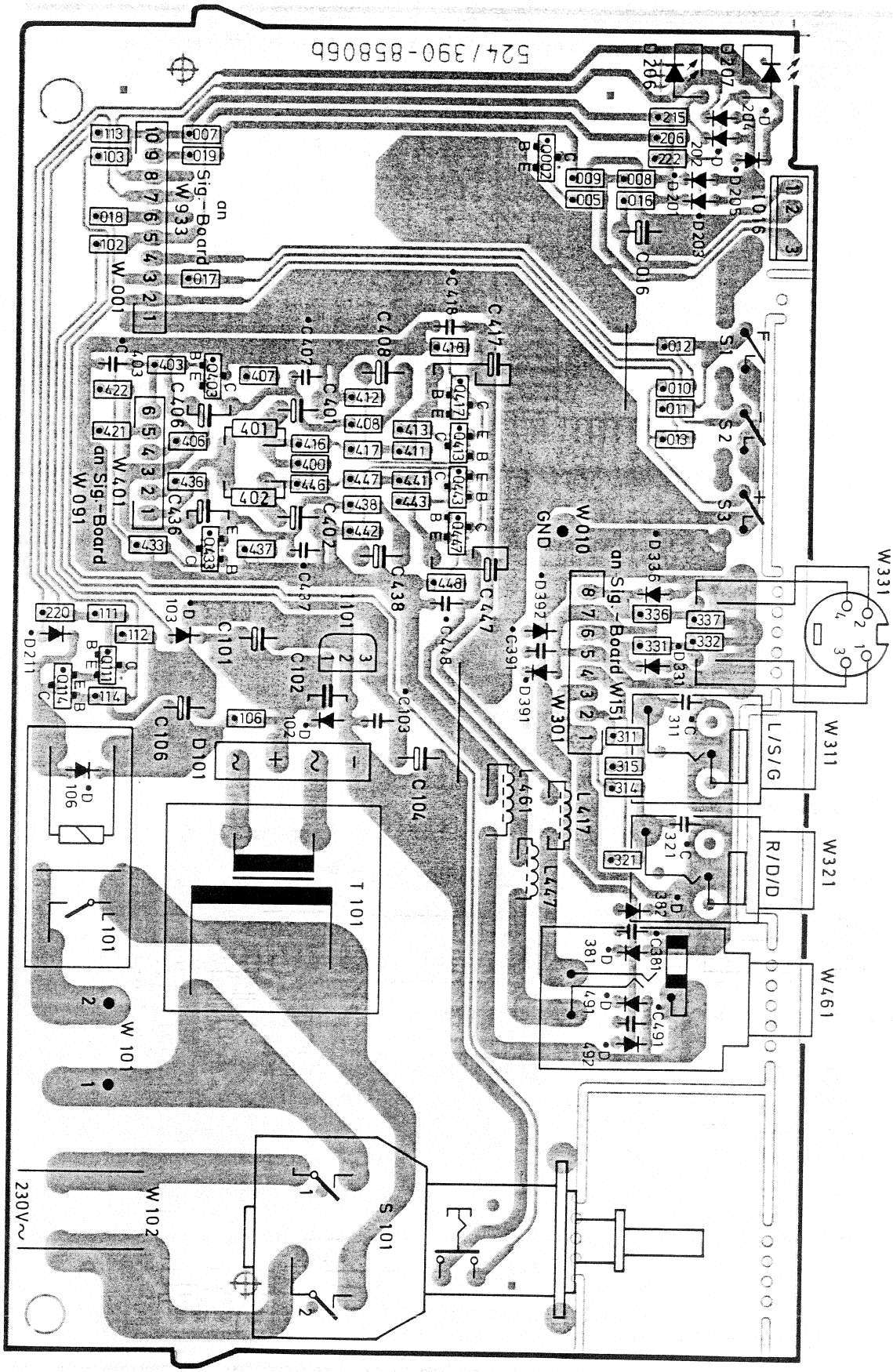

Ltpl. Bedienteil **396-85806.051**
Piastra di comando
Control board
Platine de commandes

Lötseite - Lato saldature - Solder side - Côté soudure

Vorziffer 8...
Prefisso
Leading number
Indice

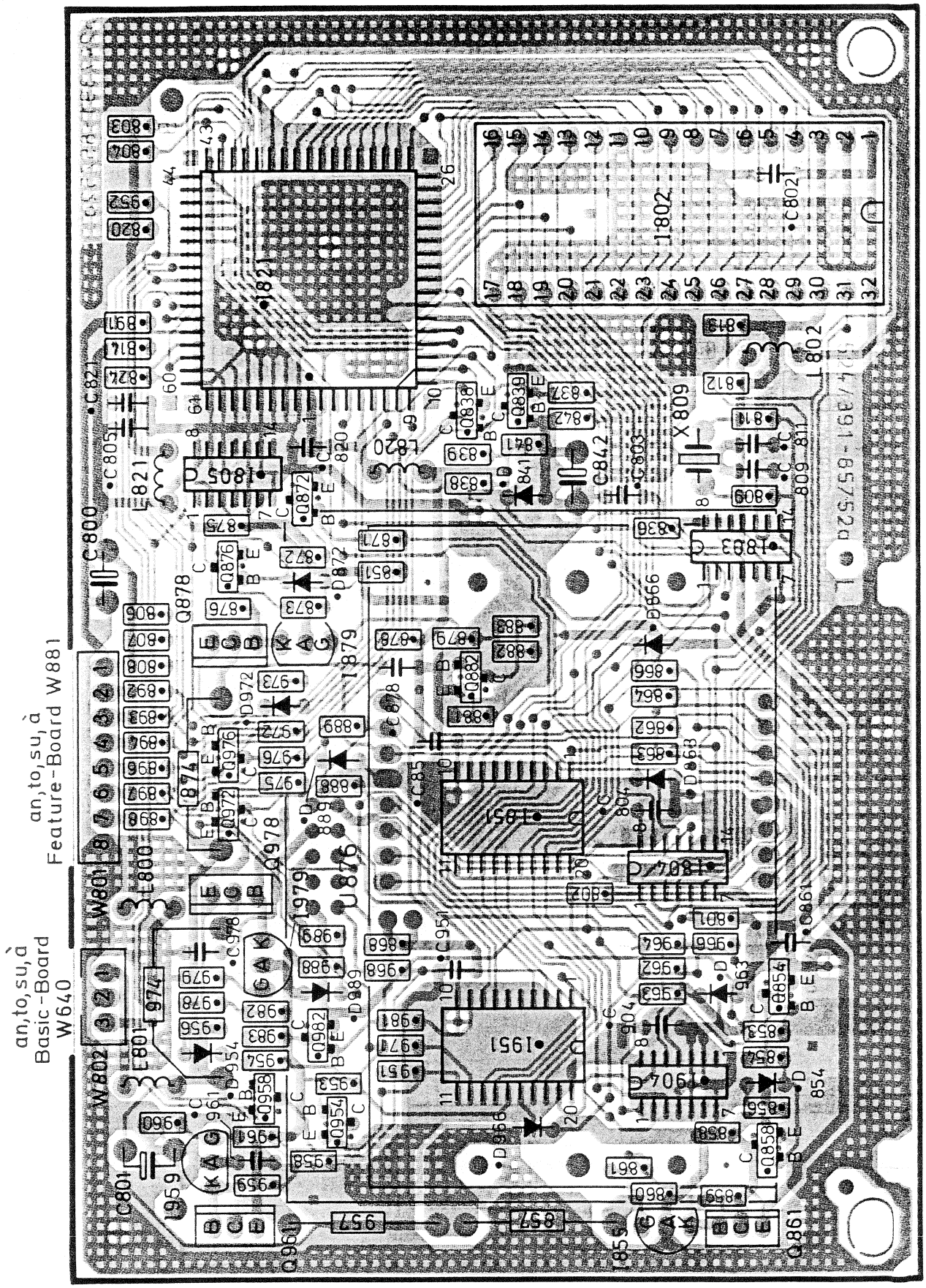

Eurocrypt-Modul **396-85752.050**
Modulo eurocrypt
Eurocrypt module
Module eurocrypt

Vorziffer 8...
Prefisso
Leading number
Indice

Lötseite - Lato saldature - Solder side - Côté soudure

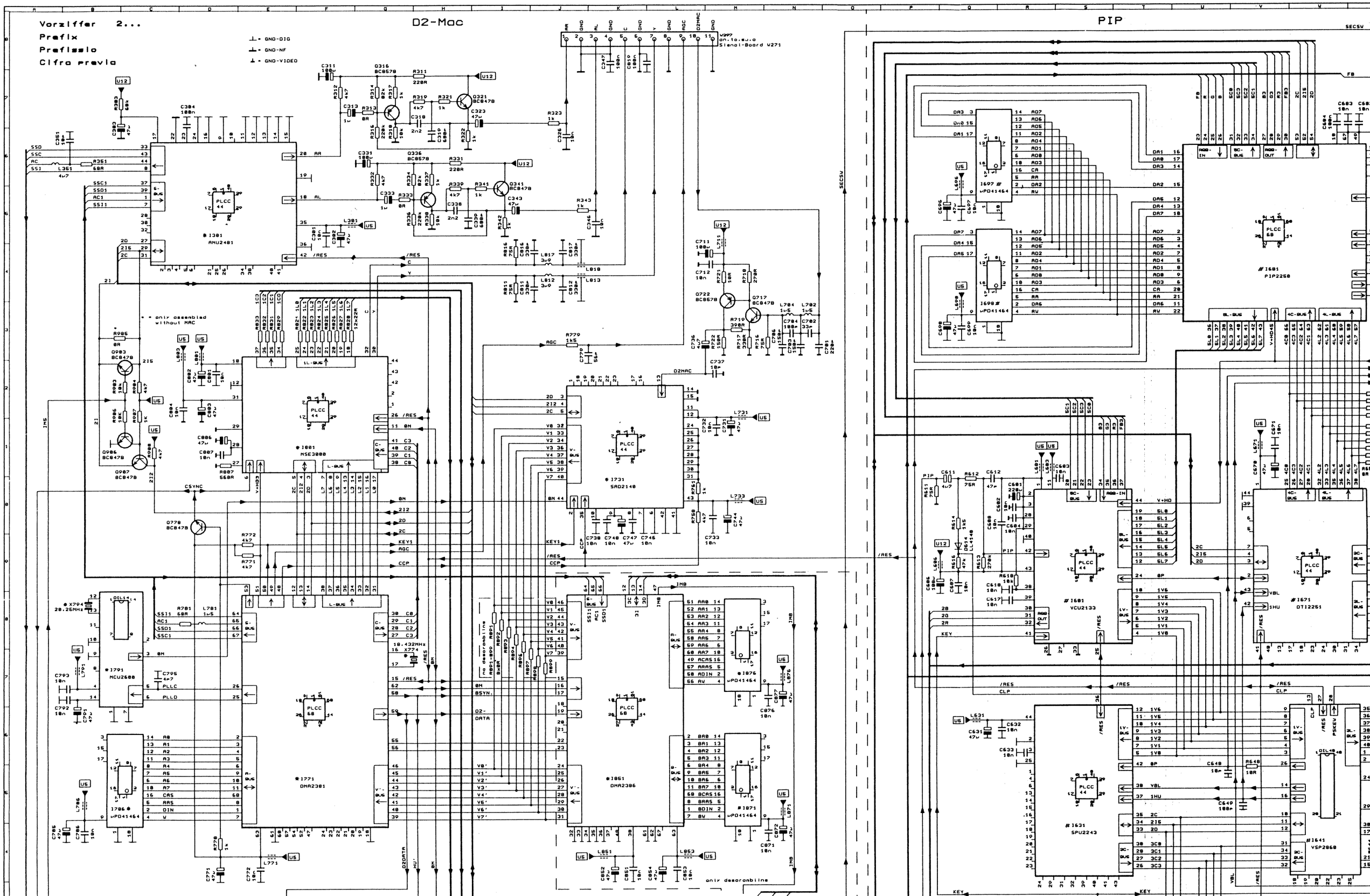

Vorziffer 2...
Prefix
Prefissio
Cifra previa
D2-Mac
PIP
GND-DIG
GND-NF
GND-VIDEO
* = only assembled without MAC
only desaranbline

* = only assembled without MAC

✳ = nur bei Var. 051

= nur bei Var. 054

Tuner Grupo Sintonizador

Hor. Endstufe/Hor. final stage
Stadio finale orriz.
Etapa final horizont.

only descrambling

✳ = nur bei Var. 051

\# = nur bei Var. 054

Tuner Gruppe Sintonizador

Tonendstufe

Hor. Endstufe/Hor. final stage
Stadio finale orriz.
Etapta final horizont.

Netzteil/Power section/Parte rete
Fuente de alimentacion

OV-Korrektur
EV-correction
EO-correzione

Vert.-Ablenkung
Vert. deflection
Stadio verticale
Deflexion vertikal

Benennung:	LOEVE
Chassis Q2000	
110020	
Basic-board	
Code-Teile-Nr.: 396-85714	Index: C / Schlüssel: U2000

PIP

D2-Mac

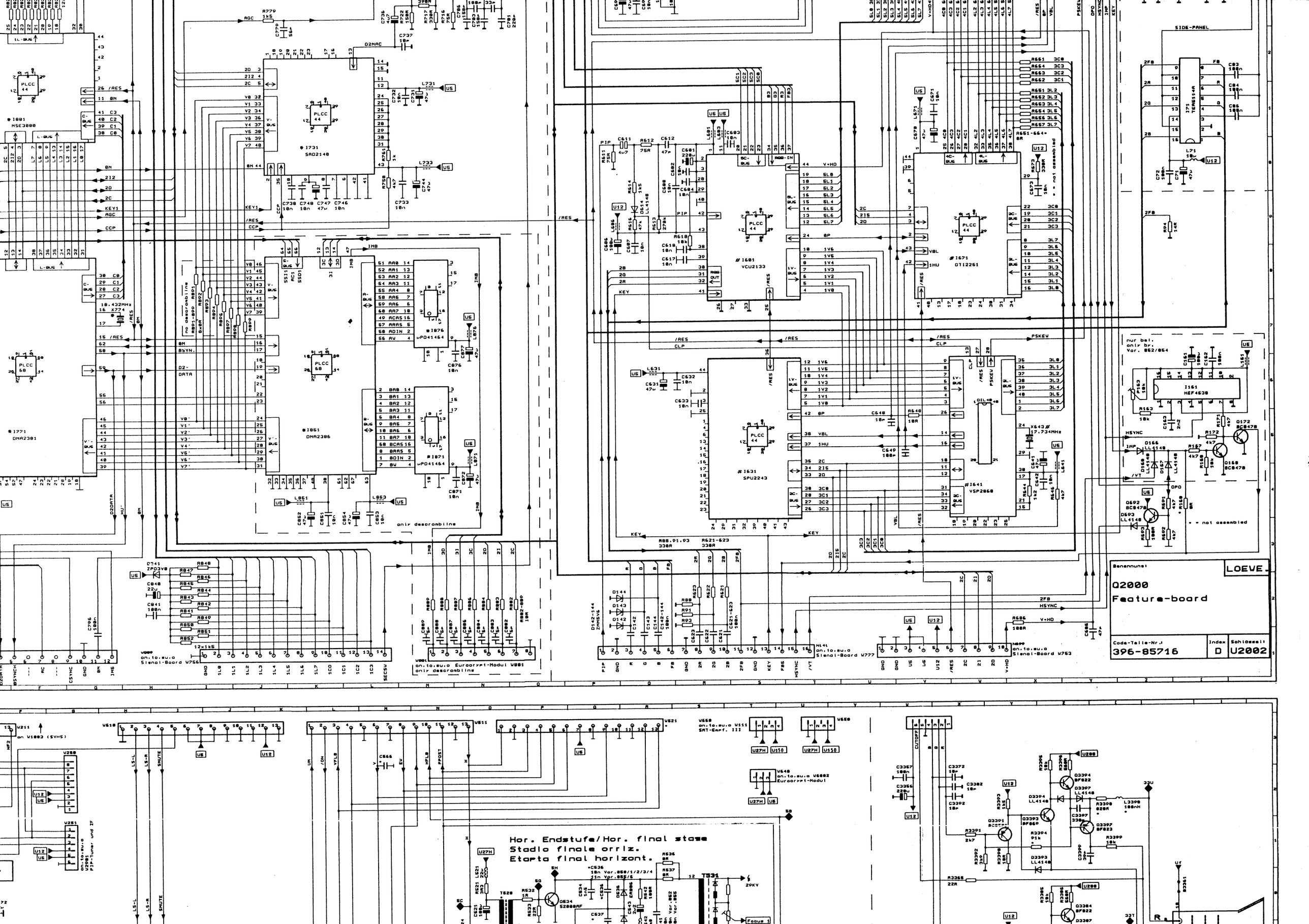

Benennung:
LOEVE.
Q2000
Feature-board
Code-Teile-Nr.:
396-85716
Index
D
Schlüssel:
U2002
Hor. Endstufe/Hor. final stage
Stadio finale orriz.
Etapta final horizont.

Benennung: LOEVE

Q2000

Feature-board

Code-Telle-Nr.	Index	Schlüssel
396-85716	D	U2002

Hor. Endstufe/Hor. final stage
Stadio finale orriz.
Etarta final horizont.

OV-Korrektur
EV-correction
EO-correzione

Vert.-Ablenkung
Vert. deflection
Stadio verticale
Deflexion vertikal

Tonendstufe

Benennung: LOEVE

Chassis Q2000
110020
Basic-board

Code-Telle-Nr.	Index	Schlüssel
396-85714	C	U2000

Benennung: LOEVE

Bildrohrplatte
Piastra cine cono
Picture tube board
Placa soporte de tubo de imagen

Code-Telle-Nr.	Index	Schlüssel
396-83616/85506		U3371

V1186
on.to.su.o V886
SAT-Empfangseinheit III/SAT-Receiver
Prediaposizione-SAT
Prediaposición-SAT

V1087 white
out L

V1086 red
out R

V1091
on.to.su.o V8481
Bedienteil/ Control section
Sezione comandi
Sección de mando

V1131 Soar12

V1111 Soar11

SCART1-L-in
SAT-Video
SCART2-L-in
SAT-R
SVHS-L
L
SCL2
SDA
BUS DECODER
Audio
R
SUPPLY
I1010
TEA6420
SCART2-R-out
SCART2-L-out
VHS-R-out
VHS-L-out
SCART1-R-in
SCART1-L-in
SCART2-R-in
SVHS-R
AGC
FBAS
NICAM
NF1
NF2
SMUTE
R-ser.
L-ser.
AI2(R)
AI1(L)
AB1(L)
L1
R1
SCART1-FBAS-in
SCART2-FBAS-out
Video
SCART2-Lum.-out
SCART2-Chr.-out
SCART1-FBAS-out
SCART1-Lum.-out
SCART1-Chr.-out
PIP-FBAS
SCART2-Lum.-ovl
SCART2-Chr.-ovl
SCART1-Lum.-ovl
SCART1-Chr.-ovl

S-VHS
V1003
on.to.su.o V231
Basis-board

S-VHS
A/D-Converter
I1601
SAA7148

Multi-
standard
I1602
TDA9840

EPROM
I1941
2416

Central
Control
Unit
I1801
CCU3000

I1707
MN1266AJ
nicht
bestückt!

Signal

* = nur bei Var. 050/52

S-VHS

Signal

✳ = nur bei Var. 050/52

S-VHS A/D-Converter

Multi-standard

Audio-Mixer

Sound-Prozessor

Multistandard

Video

Clock-Generator

EPROM

Central Control Unit

ROM

RESET

Audio-Mixer

Sound-Prozessor
Multistandard

Ton
Sound
Suono
Tono

Video

Clock-
Generator

ROM

RESET

Ablenkung
Deflection

Chassis Q2000
110Q20
Signal-board

Code-Teile-Nr.	Index	Schlüssel
396-85715	D	U2001

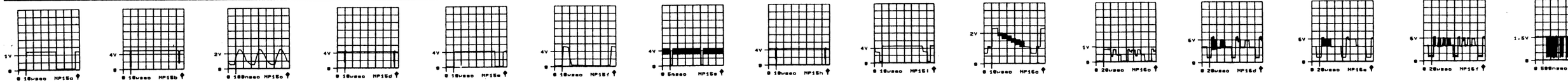

V1007 white out L
V1006 red out R
V1001 on.to.suio V8401 Bedienteil/Control section Sezione comandi Seccion de manejo
V1131 Soar12
V1111 Soar11
S-VHS A/D-Converter
Multi-standard
EPROM
Video
Video
Central Control Unit
I1601 SAD2140
I1101 TEA6415
I1201 TEA 6415
I1041 24C16
I1601 CCU3000
I1701 MN1266RJ nicht bestückt!
V1181 von/to suio V8381 Bedienteil/Control section Sezione comandi/Seccion de manejo
V1271 von/to Feature-board V2397
V1181 von/to UV2982 PIP-Tuner und ZF
SCART1-R-in
SCART1-L-in
SAT-Video
SCART2-R-in
SCART2-L-in
SCART2-R-out
SCART2-L-out
SVHS-L
R
L
SVHS-R
SCART1-FBAS-in
SVHS-Y
AGC
SVHS-C
Luma
Chr.
Video
FBAS
SCART2-Luma.-out
SCART1-Luma.-out
SCART2-Chr.-out
SCART1-Chr.-out
PIP-FBAS
SCL2
SDA
SCL1
BSYNC
D2DATA
SNUTE
SMODE
R-ser.
L-ser.
AV1
AV2
FB
NICAM
NF1
NF2
MAC
UEB
DNOFF
DEFL
4MHz
RES
SECSV
RES-R
SB
IN4
SAT
HRCVT
SVT
AVON1
AVON2
GEO1
GEO2
RGB1
RGB2
RGB3
RGB4
RGB5
RGB6
RGB7
RGB8
RGB9
RGB10
RGB11
RGB12
RGB13
RGB14
RGB15
RGB16
RGB17
RGB18
SB-LED
SAT-LED
Without PIP

S-VHS
A/D-Converter

Multi-
standard

Video

Clock-
Generator

EPROM

Central
Control
Unit

ROM

SCART2-R-out
VHS-R-out
VHS-L-out
SCART2-L-out
SCART2-R-out
SCART2-L-out
RGC
FBAS
NICAM
NF1
NF2
SMUTE
SCART2-Lum.-out
SCART2-Chr.-out
SCART1-Chr.-out
SCART1-Lum.-out
PIP-FBAS
SCL2
SDA
SCL1
BSYNC
D2DATA
HACVT
RES
RES-A
ONOFF
SKEV
CSYNC
DEFL
4MHZ
UEB
HSYNC
SFB
+RGB1
+RGB2
+C101
+5BUS2
I1101 TEA6415
I1601 SAD2140
I1620 SPU2243
I1631 ACVP2295
I1651 MCU2600
I1671 27C4096
I1681 CCU3000
I1701 MN1200
I1771 TPU3840
I1781 MN3256AJ
I1801 MN41000
I1871 27C4096
I1901 TDA8442
I1931 TDA8425
I1941 ZMM5V6
I1961 TDA8440
I1981 TDA8444
I2001 TDA8445
I2021 TDA8446
I2041 TDA8447
I2061 TDA8448
I2081 TDA8449
I2101 TDA8450
I2121 TDA8451
I2141 TDA8452
I2161 TDA8453
I2181 TDA8454
I2201 TDA8455
I2221 TDA8456
I2241 TDA8457
I2261 TDA8458
I2281 TDA8459
I2301 TDA8460
I2321 TDA8461
I2341 TDA8462
I2361 TDA8463

Clock-
Generator

Video

Ablenkung
Deflection

RESET

ROM

Video

Video

SVM-Modul
306-
85326

nur bei:
only by:
Var. 850/852

nur bei:only by
Var. 850/852
an.to.su.a N2396
Feature-board

nur bei:only by
Var. 850/852/853
an.to.su.a N2411
Feature-board

nur bei:only by
Var. 850/852/853
an.to.su.a N2396
Feature-board

nur bei:only by
Var. 850/852/853
an.to.su.a V2889
Feature-board

nicht bestückt

Var. 851/2

Nur bei
Var. 850/853

nur bei
only by
Var. 850/853

Frequenz 17,2 MHz

Benennung:

LOEWE.

02000/93

Eurocrypt-Modul

Code-Teile-Nr.	Index	Schaltbild
396-85752.050	A	U50

Vorziffer 6...
Prefix
Prefissio
Cifra previa

HF/ZF-Block

B/G-2T-NICAM
I-NICAM
D/K, L, L1, M
D2MAC

261 - 85051.051 / 12 MHz
261 - 85137.051 / 8 MHz

U1100
13.2.92

⊥ = GND NF
⊥ = GND Video
* = Bauteil gedruckt
Component pressed on printed circuit board
Componente impreso en la placa
de circuito impreso
= nur bei 12 MHz Tuner
sole per tuner 12 MHz
only at 12 MHz tuner
seulement pour tuner 12 MHz

UHF-Vorstufe
Stadio iniziale UHF
UHF input stage
Etage d'entrée UHF

VHF-Oszillator und Mischer
Oszillatore VHF
VHF Oscillator and Mixer
Oscillateur VHF

VHF-Hyperband-Vorstufe
VHF-hyperband preamplifier
Stadio d'entrata iperbanda VHF
Preamplificador de hiperbanda VHF

Videodemodulator
Demodulatore video
Video demodulator
Demodulateur video

Tondemodulator
Demodulatore suono
Sound demodulator
Demodulateur son

Bandschalter und Abstimmspannungserzeugung
Band switch and tuning voltage generator
Commutatore di banda e generatore tensione di sintonizzazione
Selector de bandas y generacion de tension de sintonizacion

Normumschaltung

AGC TUN | U12 TUN | +33V | SDA | SCL | U5 TUN

U5 ZF | Metrix | NF2 | NF1 | NF-GND | Ton-ZF | AGC ZF | FBAS/BB

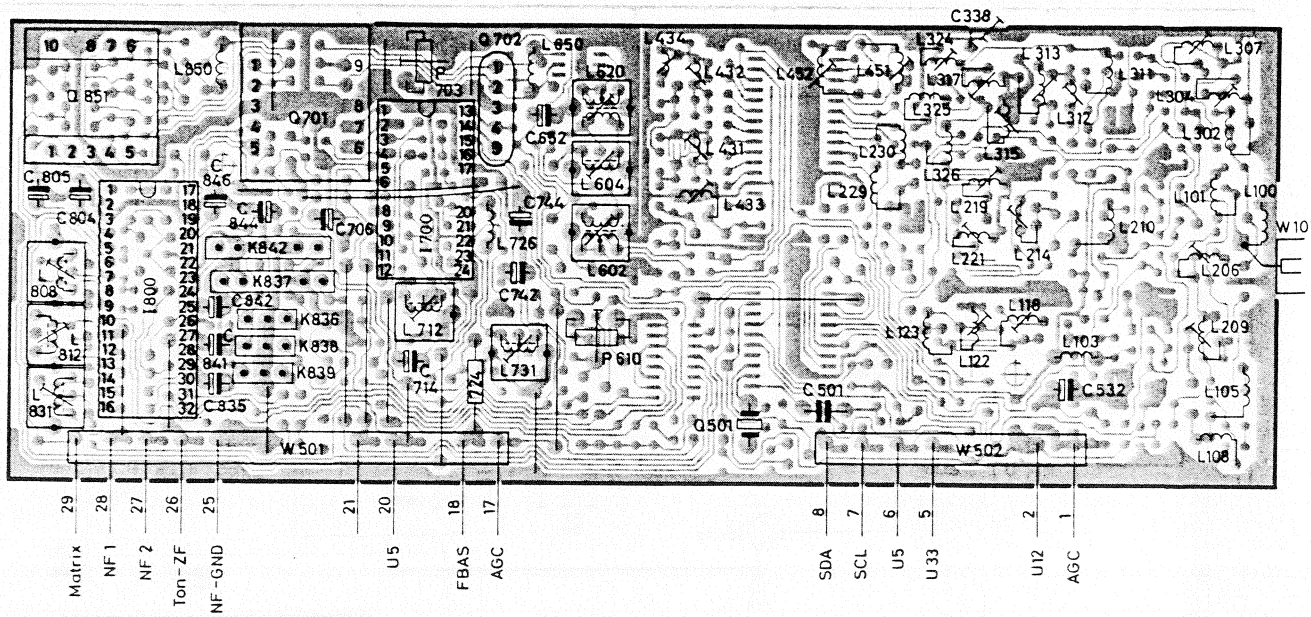

Ltpl. Hyperband-Tuner / ZF-Verstärker
Piastra Tuner di iperbanda / amplificatore FI
Hyperband Tuner / IF amplifier P.C.B.
Platine Tuner de hyperbande / amplificateur FI

Bestückungsseite - Lato componenti - Component side - Côté composants

Vorziffer 1...
Prefisso
Leading number
Indice

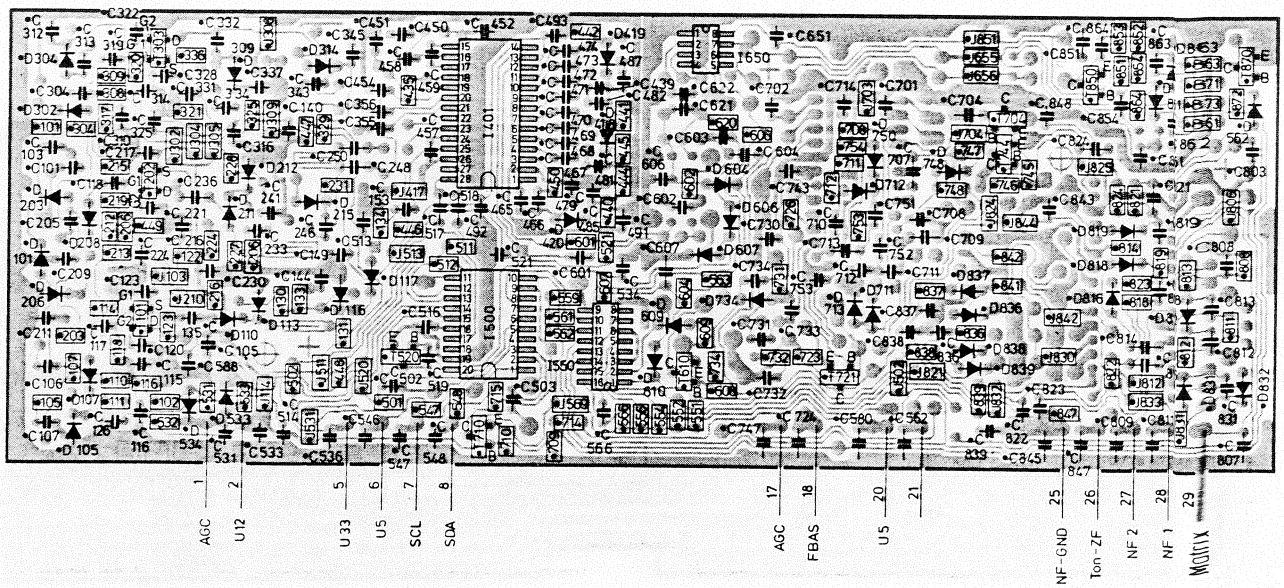

Ltpl. Hyperband-Tuner / ZF-Verstärker
Piastra Tuner di iperbanda / FI amplificaitore
Hyperband Tuner / IF amplifier P.C.B.
Platine Tuner de hyperbande / amplificateur FI

Lötseite - Lato saldature - Solder side - Côté soudure

Vorziffer 1...
Prefisso
Leading numbe
Indice

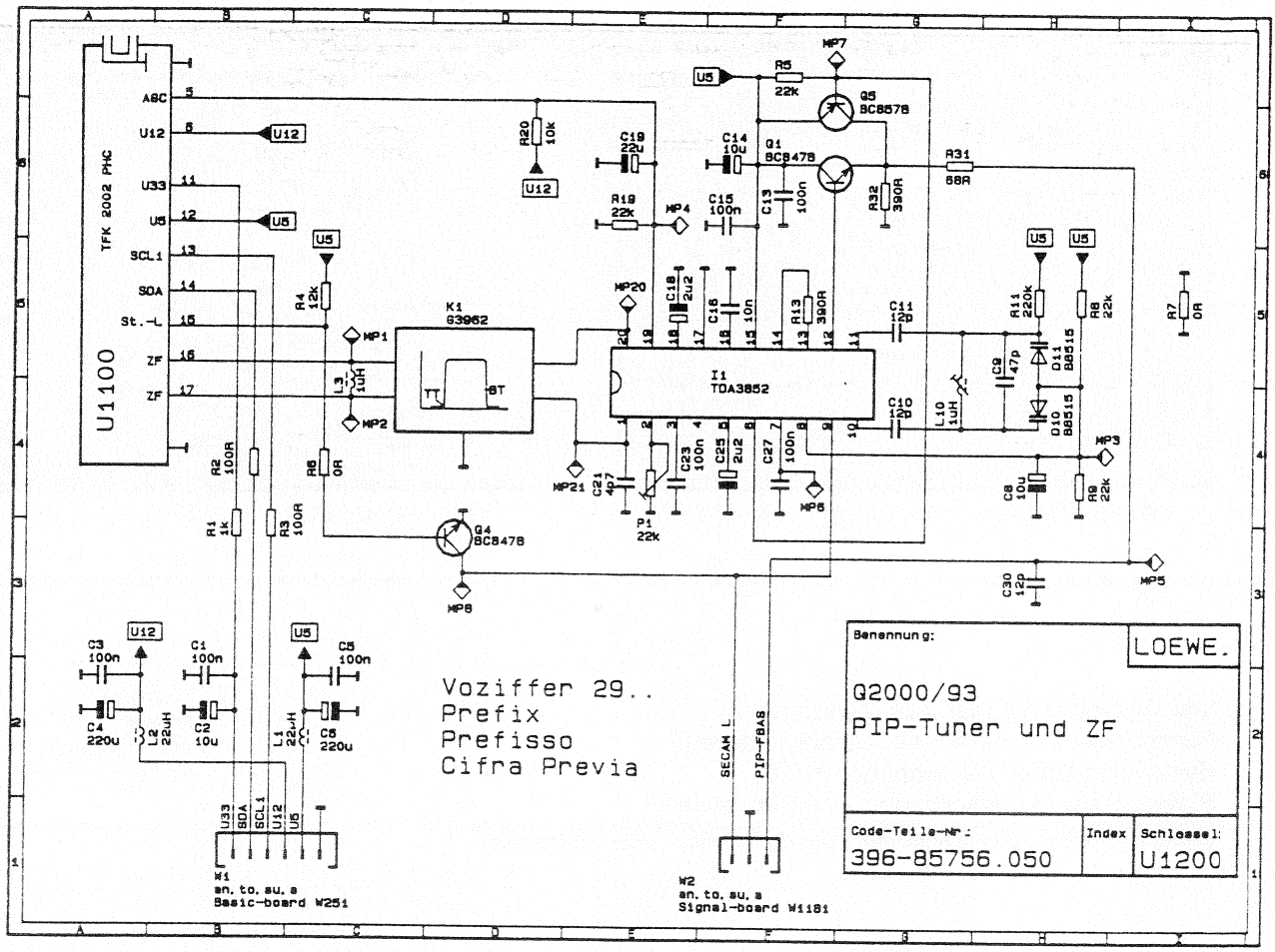

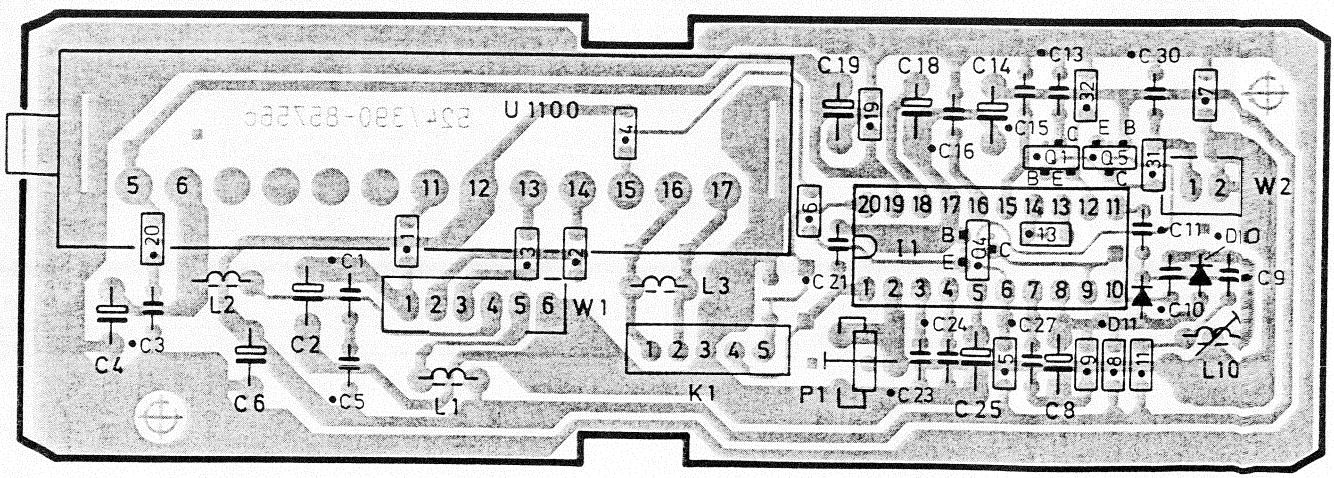

Bild im Bild Tuner / ZF 396-85756.050
Tuner / FI immagina su immagina
Picture in picture tuner / IF
Tuner / FI image en image tuner / FI

Bestückungsseite - Lato componenti - Component side - Côté composants

Vorziffer 29..
Prefisso
Leading number
Indice

Ltpl. SAT-Adapter
Piastra Adattatore SAT
SAT Adapter P.C.B.
Platine Adapteur SAT

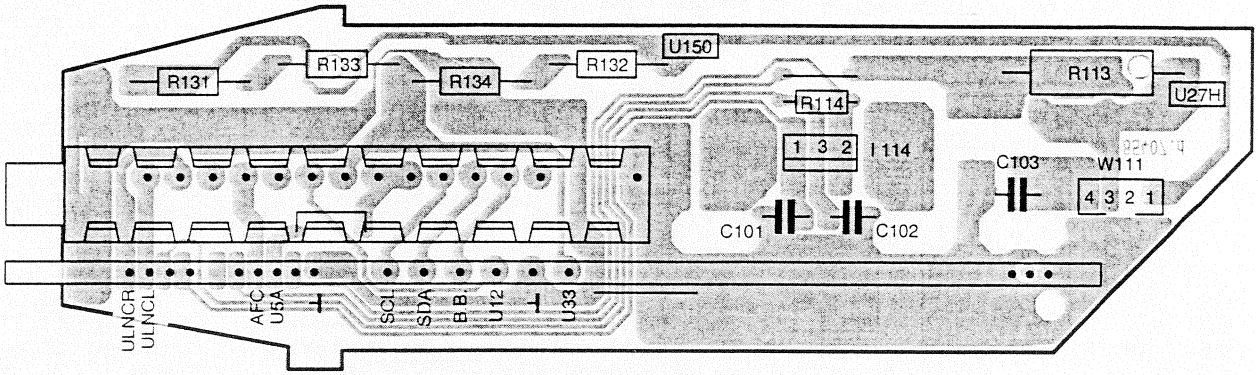

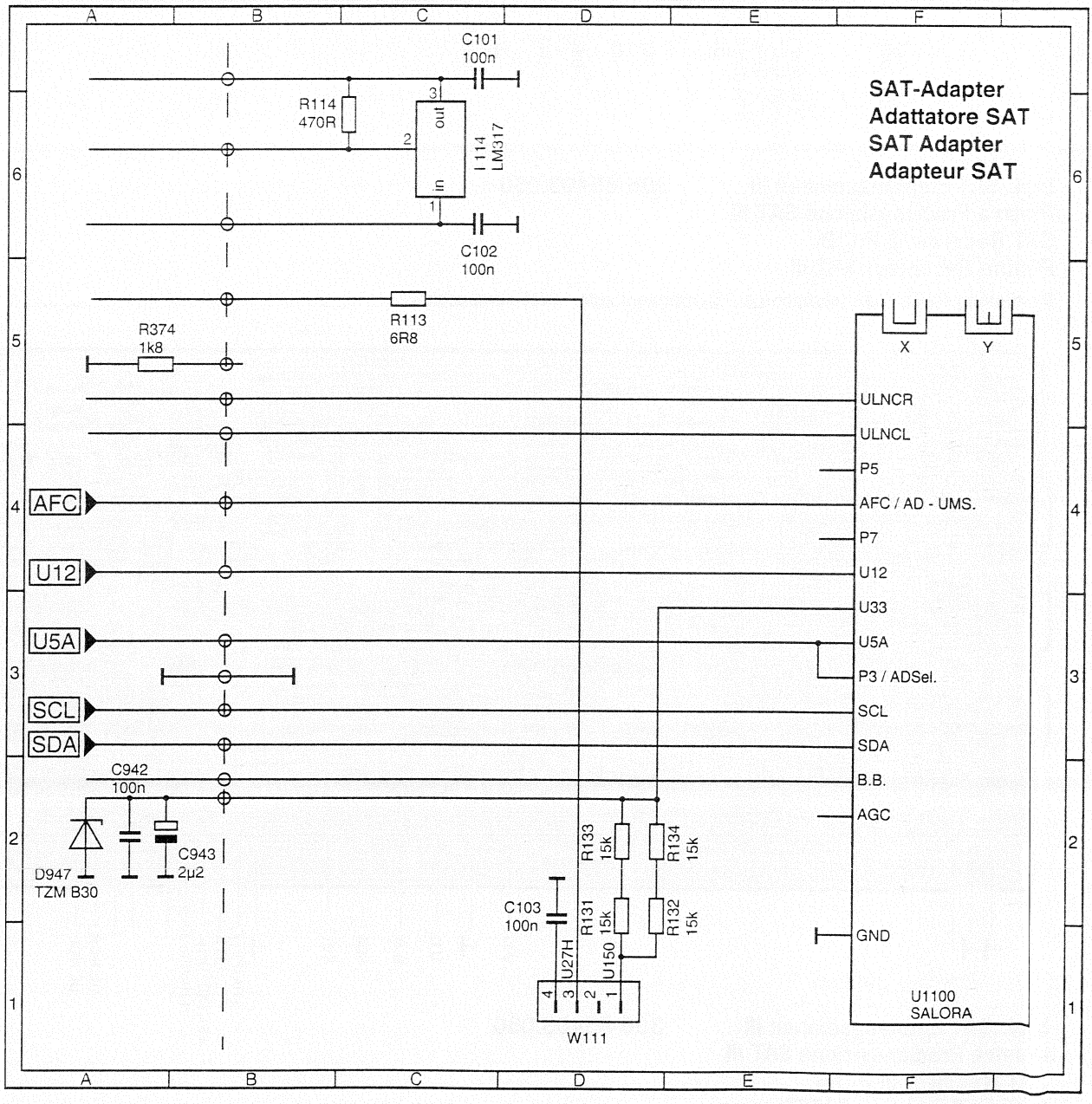

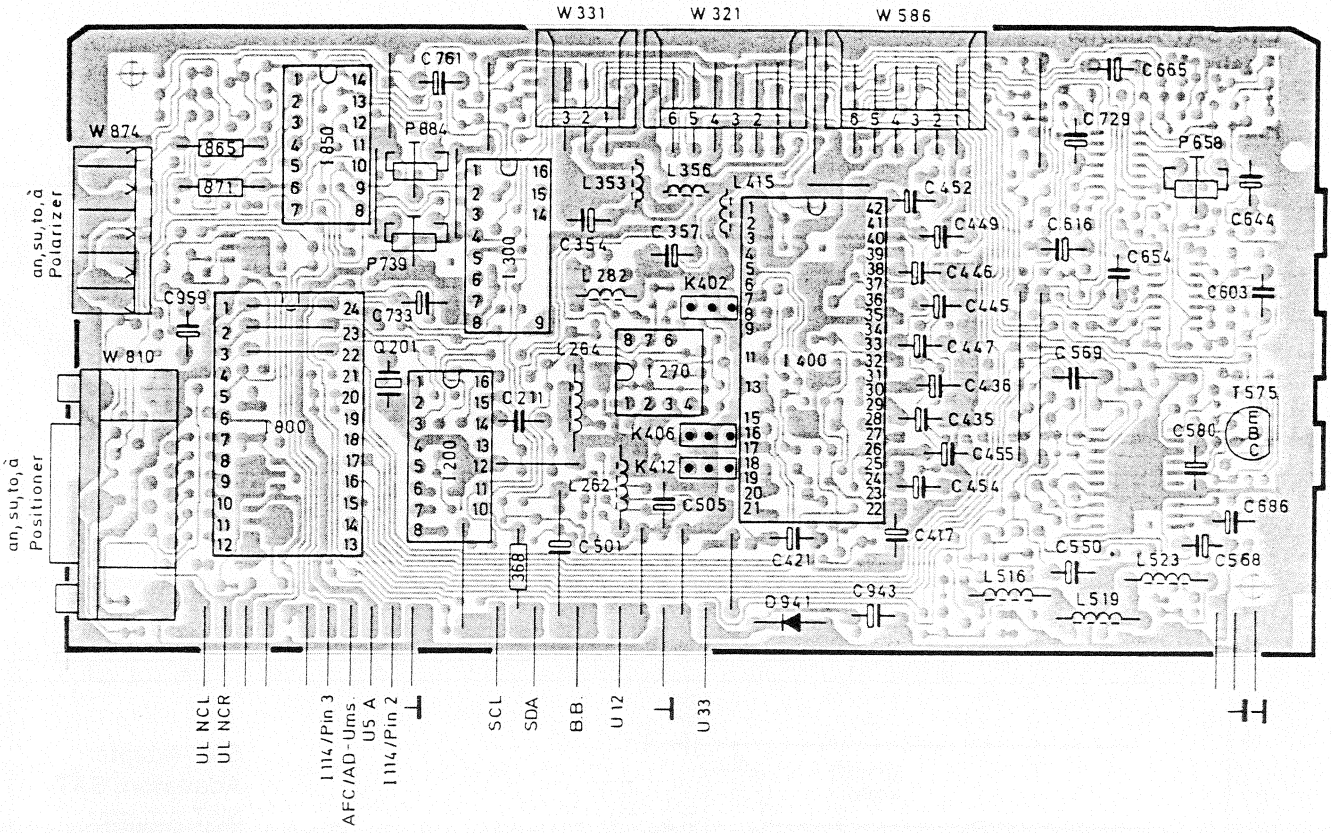

Ltpl. SAT Empfangseinheit III **396-85403.050**
Piastra Predisposizione SAT III
SAT Receiver III P.C.B.
Platine Récepteur SAT III

Bestückungsseite - Lato componenti - Component side - Côté composants

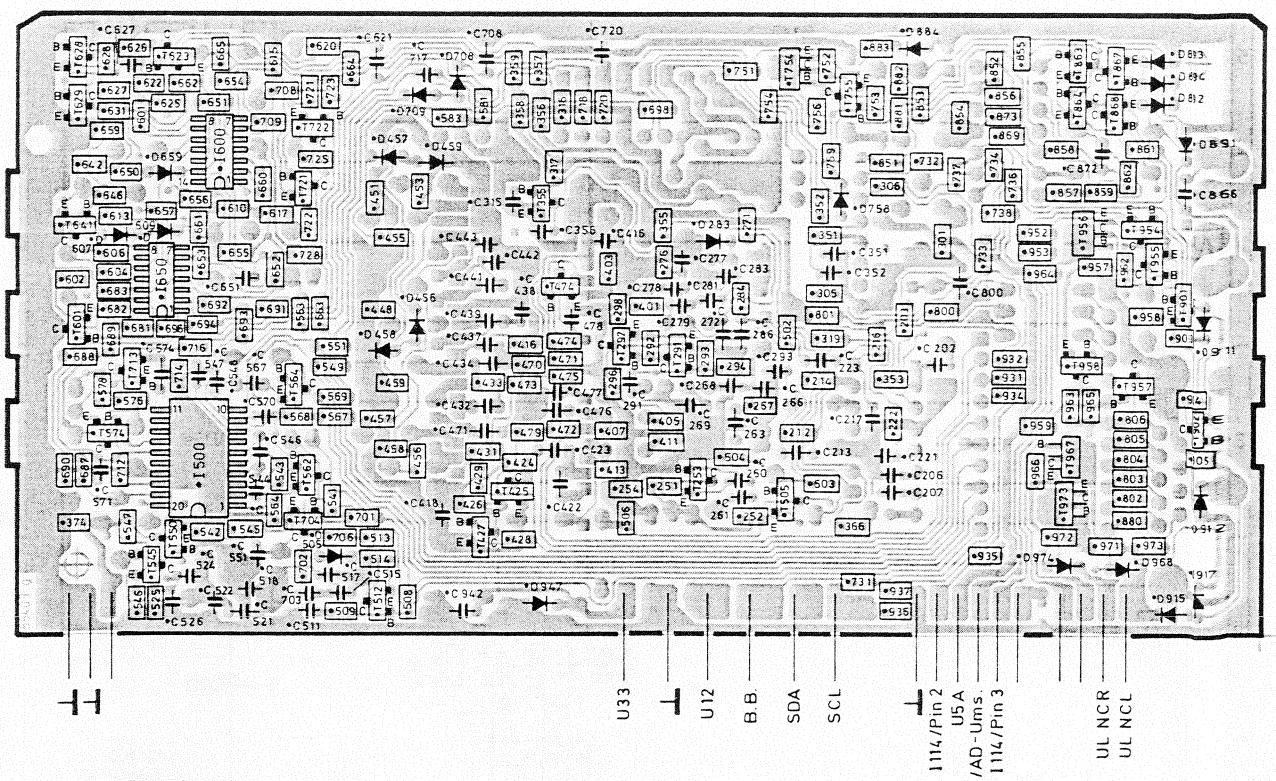

Ltpl. SAT Empfangseinheit III **396-85403.050**
Piastra Predisposizione SAT III
SAT Receiver III P.C.B.
Platine Récepteur SAT III

Lötseite - Lato saldature - Solder side - Côté soudure

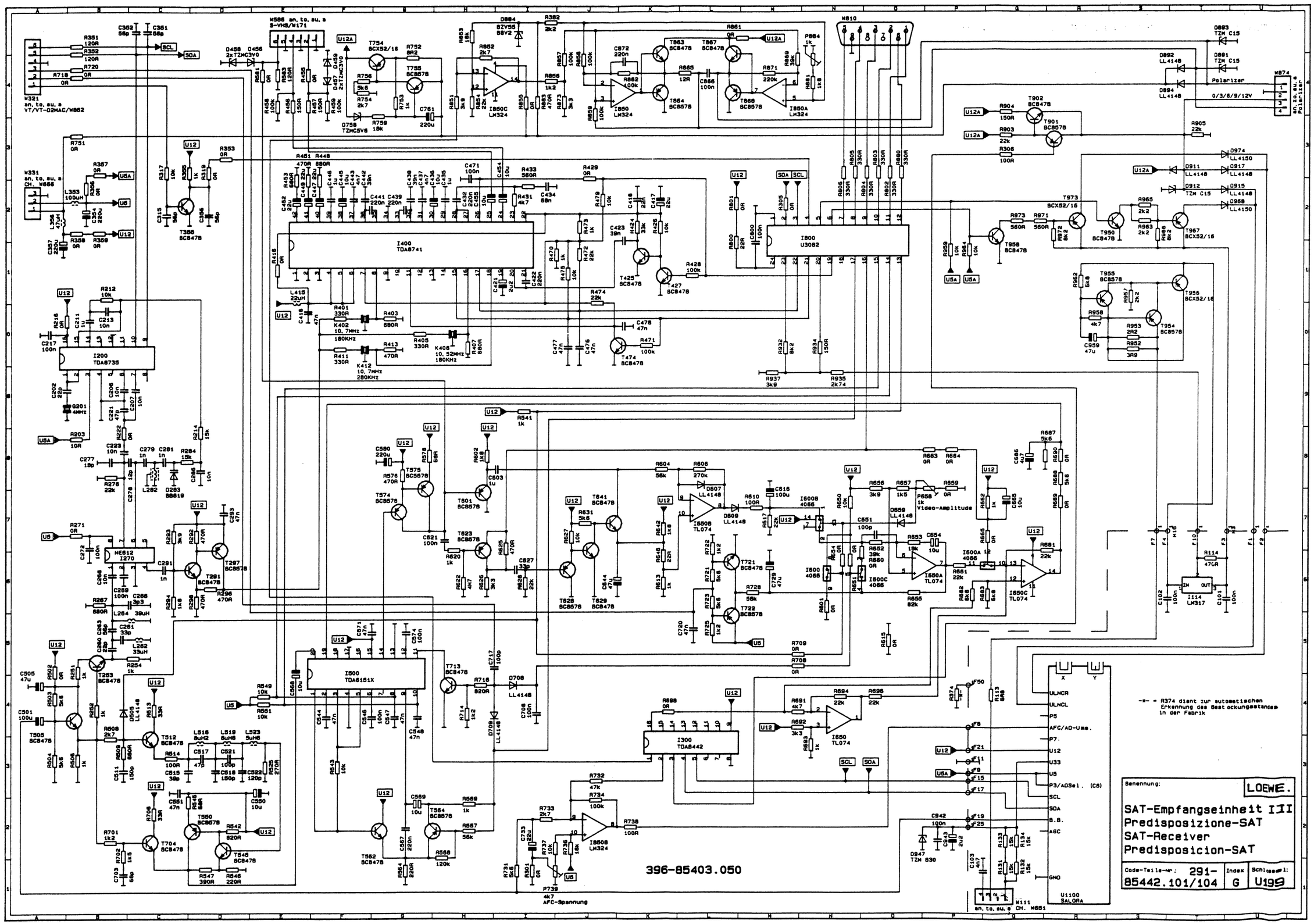

-*- = R374 dient zur automatischen Erkennung des Bestockungsstandes in der Fabrik
Benennung:
LOEWE.
SAT-Empfangseinheit III
Predisposizione-SAT
SAT-Receiver
Predisposicion-SAT
Code-Teile-Nr.: 291-85442.101/104
Index G
Schlüssel: U199
396-85403.050

Anschlußbeispiele • Esempi di funzionamento (SAT III)
Examples of connection • Exemples de connexion

SAT-Empfangsanlagen ohne Polarmountsteuerung • Impianto di recezione via satellite senza comando polare
SAT receiver set without polarmount control • Installation de réception SAT sans commande Polarmount

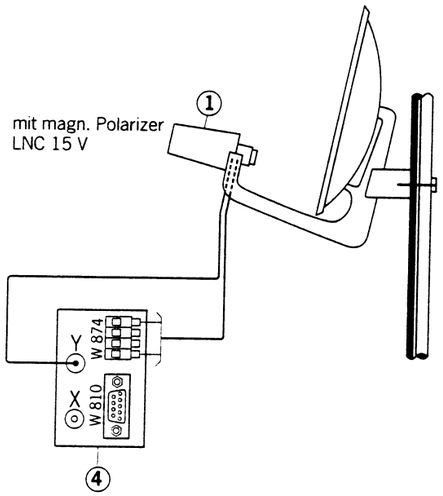

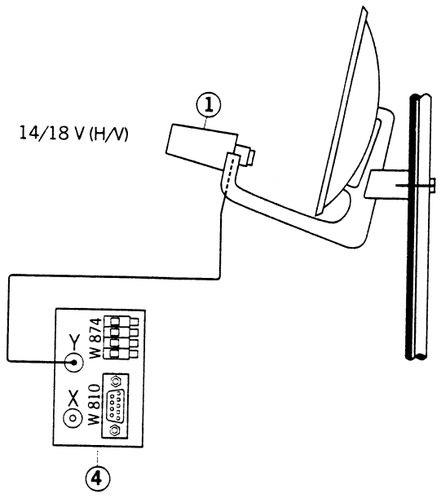

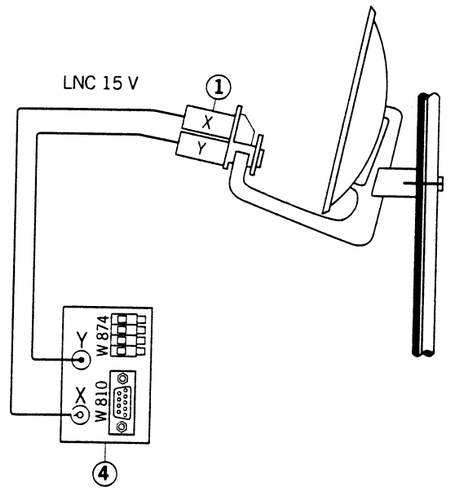

① Speisesystem
sistema d'alimentazione
Feeder system
Système d'alimentation

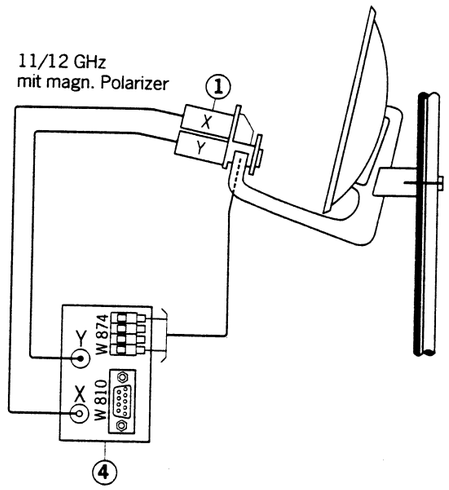

④ SAT - Empfangseinheit III
Predisposizione SAT III
SAT Receiver III
Récepteur SAT III

Anschlußbeispiele • Esempi di funzionamento (SAT III)
Examples of connection • Exemples de connexion

SAT-Empfangsanlagen mit Polarmountsteuerung • Impianto di recezione via satellite con comando polare
SAT receiver set with polarmount control • Installation de réception SAT avec commande Polarmount

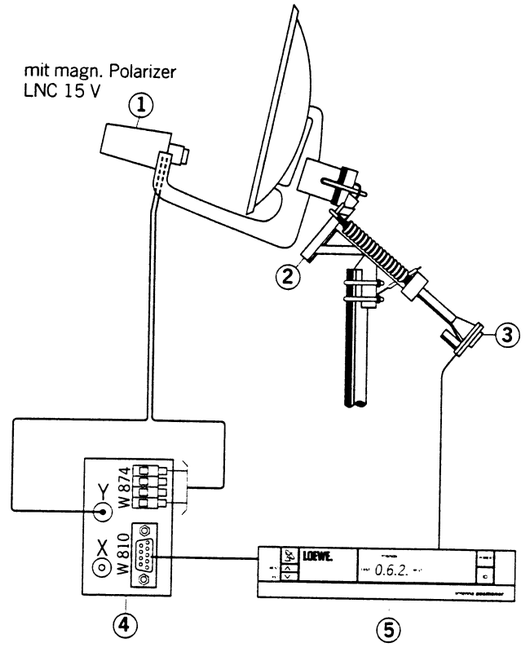

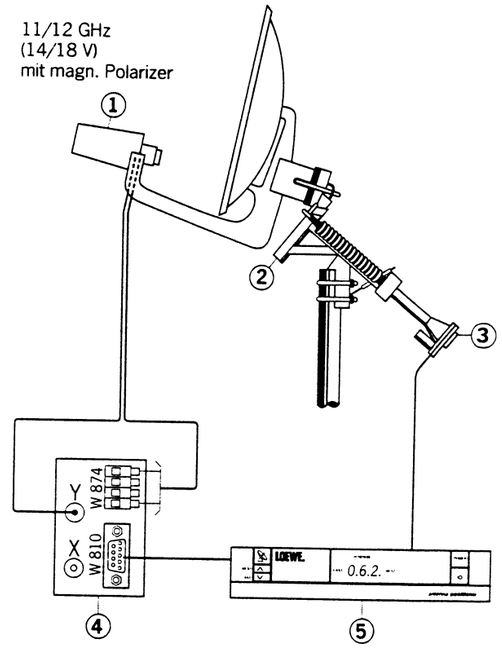

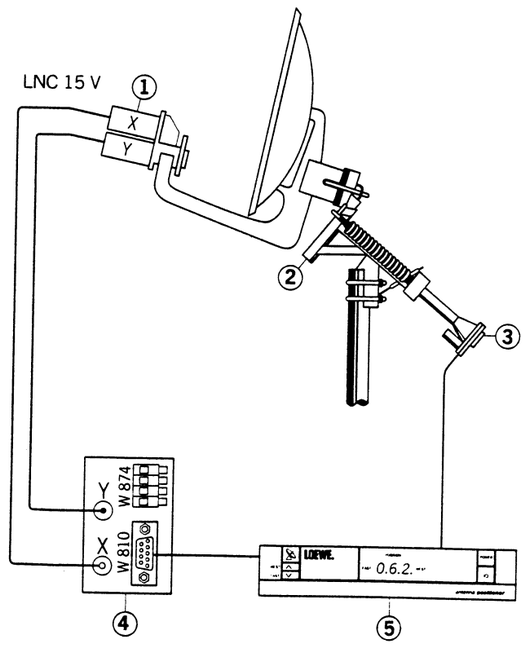

① Speisesystem
sistema d'alimentazione
Feeder system
Système d'alimentation

② Polarmount

③ Stellmotor
Motore di manovra
Control motor
Moteur de commande

④ SAT - Empfangseinheit III
Predisposizione SAT III
SAT Receiver III
Récepteur SAT III

⑤ Antennen Positioner (LOEWE AP 201)
Positore antenna (LOEWE AP 201)
Antenna positioner (LOEWE AP 201)
Positionner antenne (LOEWE AP 201)

(D) Baugruppenübersicht

Q 2000

Geräte Typ / Art.-Nr.	Arcada 72 52470.44	Arcada 72 52470.42	Arcada 72 52470.40	Arcada 72 52470.24	Arcada 72 52470	Baugruppen	
Geräte Baugruppen	x	x		x		Chassis Q 2000 / Basic - Board	396-85714.053
			x		x	Chassis Q 2000 / Basic - Board	396-85714.054
		x	x		x	Hyperband-Tuner 8 MHz, Multistandard (BGDKILM)	260-85137.051
	x			x		Hyperband-Tuner 8/12 MHz, Multistandard (BGDKILM)	260-85051.051
	x					Signal - Board MAC/NICAM	396-85715.050
					x	Signal - Board VT	396-85715.051
		x	x			Signal - Board VT/NICAM	396-85715.052
				x		Signal - Board MAC	396-85715.053
	x			x		Feature - Board MAC/Crypt	396-85716.051
		x				Feature - Board PIP	396-85716.054
	x			x		Eurocrypt - Modul	396-85752.050
	x	x	x	x	x	Bedienteil	396-85806.051
	x	x	x	x	x	Bildrohrplatte 29"	396-83616.067
	x	x	x	x	x	Geschwindigkeits-Modulator	396-85326.054
		x				Bild im Bild Tuner/ZF	396-85756.050
	x	x	x	x	x	Bildröhre 29" A 68 ESF 002 X 11, Black Line+S (invar)	345-22647
	x			x		SAT-Empfangseinheit III, kpl.	291-85442.101
	x			x		Ltpl. SAT-Aufbereitung III	396-85403.050
	x			x		SAT-Tuner SXT 2001C	260-21145
	x	x	x	x	x	Lautsprecher TT 8 Ohm 13 W	272-85892
	x	x	x	x	x	Lautsprecher HT 8 Ohm 13 W	272-85891
	x	x	x	x	x	IR- Geber FB 300	263-85000.050

(I) Ordinamento dei gruppi

Q 2000

Modello No. dell'art.	Arcada 72 52470.44	Arcada 72 52470.42	Arcada 72 52470.40	Arcada 72 52470.24	Arcada 72 52470	Componènte	
Gruppi di apparecchi	x	x		x		Telaio Q 2000 / Piastra di fondazione	396-85714.053
			x		x	Telaio Q 2000 / Piastra di fondazione	396-85714.054
		x	x		x	Tuner di iperbanda 8 MHz, Multistandard (BGDKILM)	260-85137.051
	x			x		Tuner di iperbanda 8/12 MHz, Multistandard (BGDKILM)	260-85051.051
	x					Piastra segnale MAC/NICAM	396-85715.050
					x	Piastra segnale VT	396-85715.051
		x	x			Piastra segnale VT/NICAM	396-85715.052
				x		Piastra segnale MAC	396-85715.053
	x			x		Piastra specialità MAC/Crypt	396-85716.051
		x				Piastra specialità PIP	396-85716.054
	x			x		Modulo eurocrypt	396-85752.050
	x	x	x	x	x	Sezione comandi	396-85806.051
	x	x	x	x	x	Piastra Cinescopio 29"	396-83616.067
	x	x	x	x	x	Modulatore di velocita	396-85326.053
		x				Tuner/FI immagina su immagina	396-85756.050
	x	x	x	x	x	Cinescopio 29" A 68 ESF 002 X 11, Black Line+S (invar)	345-22647
	x			x		Predisposizione SAT III, cpl.	291-854421 01
	x			x		Piastra preparatione SAT III	396-85403.050
	x			x		Tuner SAT SXT 2001C	260-21145
	x	x	x	x	x	Altoparlante di bassa 8 Ohm 13 W	272-85892
	x	x	x	x	x	Altoparlante di alta 8 Ohm 13 W	272-85891
	x	x	x	x	x	Telecomando infrarosso FB 300	263-85000.050

(GB) Components chart

Q 2000

Set Type / Art.-No.	Arcada 72 52470.44	Arcada 72 52470.42	Arcada 72 52470.40	Arcada 72 52470.24	Arcada 72 52470	Components	
Set components	x	x		x		Chassis Q 2000 / Basic board	396-85714.053
			x		x	Chassis Q 2000 / Basic board	396-85714.054
		x	x		x	Hyperband tuner 8 MHz, Multistandard (BGDKILM)	260-85137.051
	x			x		Hyperband tuner 8/12 MHz, Multistandard (BGDKILM)	260-85051.051
	x					Signal board MAC/NICAM	396-85715.050
					x	Signal board VT	396-85715.051
		x	x			Signal board VT/NICAM	396-85715.052
				x		Signal board MAC	396-85715.053
	x			x		Feature board MAC/Crypt	396-85716.051
		x				Feature board PIP	396-85716.054
	x			x		Eurocrypt module	396-85752.050
	x	x	x	x	x	Control board	396-85806.051
	x	x	x	x	x	Picture tube board 29"	396-83616.067
	x	x	x	x	x	Scan velocity modulator P.C.B.	396-85326.054
		x				Picture in picture tuner/IF	396-85756.050
	x	x	x	x	x	Picture tube 29" A 68 ESF 002 X 11, Black Line+S (invar)	345-22647
	x			x		SAT Receiver III, cpl.	291-85442.101
	x			x		SAT preparation III P.C.B.	396-85403.050
	x			x		SAT tuner SXT 2001C	260-21145
	x	x	x	x	x	Loudspeaker woofer 8 Ohm 13 W	272-85892
	x	x	x	x	x	Loudspeaker treble 8 Ohm 13 W	272-85891
	x	x	x	x	x	IR remote control FB 300	263-85000.050

(F) Correspondances des modules

Typ d'app. / No. d'art.	Arcada 72 52470.44	Arcada 72 52470.42	Arcada 72 52470.40	Arcada 72 52470.24	Arcada 72 52470	Q 2000 — Composants	
Module d'appareils	×	×		×		Châssis Q 2000 / Platine de fondation	396-85714.053
			×		×	Châssis Q 2000 / Platine de fondation	396-85714.054
		×	×		×	Tuner de hyperbande 8 MHz, Multistandard (BGDKILM)	260-85137.051
	×			×		Tuner de hyperbande 8/12 MHz, Multistandard (BGDKILM)	260-85051.051
	×					Platine signal MAC/NICAM	396-85715.050
					×	Platine signal VT	396-85715.051
		×	×			Platine signal VT/NICAM	396-85715.052
				×		Platine signal MAC	396-85715.053
	×			×		Platine particularité MAC/Crypt	396-85716.051
		×				Platine particularité PIP	396-85716.054
	×			×		Module eurocrypt	396-85752.050
	×	×	×	×	×	Bloc de commandes	396-85806.051
	×	×	×	×	×	Platine tube image 29"	396-83616.067
	×	×	×	×	×	Platine modulateur de vitesse	396-85326.054
		×				Tuner/FI image en image	396-85756.050
	×	×	×	×	×	Tube image 29° A 68 ESF 002 X 11, Black Line+S (invar)	345-22647
	×			×		SAT Récepteur III, cpl.	291-85442.101
	×			×		Platine préparation SAT III	396-85403.050
	×			×		Tuner SAT SXT 2001C	260-21145
	×	×	×	×	×	Haut-parleur pour sons graves 8 Ohm 13 W	272-85892
	×	×	×	×	×	Haut-parleur d'aignës 8 Ohm 13 W	272-85891
	×	×	×	×	×	Télécommande à infrarouge FB 300	263-85000.050

ARTIKEL: 52470 ARCADA 72

POS. NR. ITEMNMB	BESTELL-BEZEICHNUNG DESCRIPTION		BESTELL-NUMMER LIST-PART-NMB
	VERBINDUNGSLEITUNG / CONNECTING CABLES		
	NETZKABEL	POWER CABLE	170-85821.001
	LAUTSPRECHER / LOUDSPEAKERS		
L 6001	ENTMAG.SPULE	DEMAGNETIZING COIL297-	85944.001
	LAUTSPR. 8 OHM 13W H	LOUDSPEAKER	272-85891
	LAUTSPR. 8 OHM 13W T	LOUDSPEAKER	272-85892
	GEHÄUSE UND MONTAGETEILE / CABINET MOUNTING		
U 0820	FREQUENZWEICHE	PRINT.CIRCUIT BOARD	396-85729.050
(1)	FFS-GEHÄUSE VORMONTIERT, GRAU 29"	CABINET PRE-MOUNTED, GREY 29"	750-90250.930
	FFS-GEHÄUSE VORMONTIERT, SCHWARZ 29"	CABINET PRE-MOUNTED, BLACK 29"	750-90250.940
(2)	RUECKWAND. GRAU 29"	REAR PANE,L GREY 29"	775-85718.003
	RUECKWAND. SCHWARZ 29"	REAR PANEL, BLACK 29"	775-85718.002
(3)	ABDECKUNG OBEN, SCHWARZ	COVER TOP, BLACK	703-85721.002
	ABDECKUNG OBEN, GRAU	COVER TOP, GREY	703-85721.003
	ABDECKUNG OBEN, PALISANDER	COVER TOP, PALISANDER	703-85725.001
	ABDECKUNG OBEN, WURZELHOLZ	OVER TOP, ROOT WOOD	703-85725.002
(4)	ABDECKUNG UNTEN, SCHWARZ	COVER BOTTOM, BLACK	703-85722.002
	ABDECKUNG UNTEN, GRAU	COVER BOTTOM, GREY	703-85722.003
	ABDECKUNG UNTEN, PALISANDER	COVER BOTTOM, PALISANDER	703-85726.001
	ABDECKUNG UNTEN, WURZELHOLZ	COVER BOTTOM, ROOT WOOD	703-85726.002
(5)	ABDECKUNG	COVER	703-85719.002
	INFRAROT-FENSTER	FOR INFRA-RED WINDOW	666-84571.001
	KLAPPE/BED. VORMONTIERT, SCHWARZ	FLAP ASSY./PRE-MOUNTED, BLACK	706-85748.061
	LAGERBOCK (SCHARNIER), FÜR KLAPPE	BEARING STAND, FOR FLAP	642-82773.001
	TRÄGER/BEDIENUNG	SUPPORTER	541-85747.002
	GEWINDELASCHE M 4, FÜR CHASSISHALTER	THREAD STRAP, FOR CHASSIS HOLDER	561-81547.101
	CHASSISHALTER LINKS	CHASSIS HOLDER LEFT	602-81481.001
	CHASSISHALTER RECHTS	CHASSIS HOLDER RIGHT	602-81482.021
	HALTER, RÜCKWAND	HOLDER, REAR PANEL	602-85723.001
	RÜCKWANDSCHRAUBE	REAR PANEL SCREW	434-78562.003
	M 4,0 X 10 SW 8,6-KT.	M 4,0 X 10 SW 8,6-KT.	
	ZWISCHENSTÜCK	DISTANCE PIECE	568-85727.001
	HALTER, ENTMAG.	HOLDER, DEGAUSSING	602-85751.001
	HALTER, ENTMAG. EINF.	HOLDER, DEGAUSSING SIMPLE	602-83057.001
	SCHRAUBE EJOT-PT, 7,0X37	SCREW	440-18174
	DISTANZSTÜCK, FÜR BILDROHRBEFESTG.	SPACER PIECE, FOR CRT MOUNTING	503-17983
	DISTANZSTÜCK	SPACER PIECE	503-84629.001
	FÜR GEHÄUSEVORDERTEIL/BILDRÖHRE	FOR CABINET FRONT PART/CRT	
(6)	BILDROEHRE „PH"	PICTURE TUBE	345-22647
	A68 ESF 002X11 29"	A68 ESF 002X11 29"	

ARTIKEL: 52470 ARCADA 72

POS. NR. ITEMNMB	BESTELL-BEZEICHNUNG DESCRIPTION		BESTELL-NUMMER LIST-PART-NMB
	KNÖPFE / BUTTOMS		
(7)	KNOPF FÜR NETZSCHALTER	BUTTON FOR MAIN SWITCH	682-85724.001
(8)	KNOPF FÜR BEDIENTEIL TASTER	BUTTON FOR CONTROL KEY SWITCH	682-85081.001
	SERVICE-/BEDIEBIENUGSANLEITUNGEN / SERVICE/OPERATING INSRUCTIONS		
	SERVICE KURZANLEITUNG	SERVICE INSTRUCTIONS	230-22400
	SERVICEANLEITUNG	SERVICE INSTRUCTIONS	230-90252.940
	BEDIENUNGSANLEITUNG D-I-F-GB	OPERATING INSTRUCTIONS	233-22663
	BEDIENUNGSANLEITUNG -E-S-	OPERATING INSTRUCTIONS	233-22663.001
	GERÄTEBEIPACK / SET SUPPLEMENT		
U 9111	IR GEBER KPL. FB 300	REMOTE CONTROL CPL. FB 300	263-85000.050
	MIKROZELLE 1,5V IEC LR03	BATTERY	280-13411.001
	VERPACKUNGS MATERIAL / PACKING MATERIAL		
	VERPACKUNGSKARTON	PACKING	245-85732.002
	PACKSCHALENSATZ	POLYFOAM PACKING PARTS	252-85731.050
	SCHUTZSTREIFEN	PROTECTIVE STRIP	253-84666.001
	SCHUTZSTREIFEN 350 X 160 MM(IR-G.)	PROTECTIVE STRIP	253-84666.004

ARTIKEL: 263-85000.050 IR-FERNBEDIENUNG FB 300

	KONTAKTTEILE / CONTACT MATERIAL		
	KONTAKTMATTE	CONTAKT MAT	309-84527.011
	BATTERIEFEDER EINFACH	BATTERY SPRING 1POLE	739-85278.001
	BATTERIEFEDER ZWEIFACH	BATTERY SPRING 2POLE	739-85279.001
	GEHÄUSE-UND MONTAGETEILE / CABINET-AND MOUNTING MATERIAL		
	IR-FENSTER	IR-WINDOWS	666-84526.001
	GEHÄUSEUNTERTEIL	CABINET LOWER PART	756-84523.001
	GEHÄUSEOBERTEIL	CABINET UPPER PART	756-84524.002
	BATTERIEDECKEL	BATTERY LID	756-84525.005
	INTEGRIERTE SCHALTUNGEN / INTEGRATED CIRCUITS		
I 9111	SAA 3010 T SMD		350-18048
	KONDENSATOREN / CAPACITORS		
C 9001	1000U S 10V		360-12359
	DIODEN / DIODES		
D 9123	TSUS 5222		353-17924
	KERAM. FILTER / CERAMIC FILTER		
Q 9111	429,0 KHZ		396-18622

ARTIKEL: 396-85714.053/054 CHASSIS Q 2000 / BASIC - BOARD

POS. NR. ITEMNMB	BESTELL-BEZEICHNUNG DESCRIPTION		BESTELL-NUMMER LIST-PART-NMB
	TRANSISTOREN / TRANSISTORS		
	2 SA 1309 ATA		346-20065.020
	BUZ 71AF1		346-18528
	2 SC 3311 ATA		346-20066.020
Q 0526	2 SC 3944 RLB		346-20796
Q 0534	S 2000 AF		346-20686
Q 0624	BUZ 91 A-E3162		346-22395
Q 0682	BD 536		346-11458
	INTEGRIERTE SCHALTUNGEN / INTEGRATED CIRCUITS		
I 0474	TDA 2051		349-22652
I 0484	TDA 2051		349-22652
I 0561	TDA 8175		349-15721
I 0594	L 165		349-22130
I 0611	TDA 4605-3		349-22113
I 0666	TL 431 ACLP		349-19817.020
I 0676	TL 431 ACLP		349-19817.020
	DIODEN / DIODES		
	BA 157		352-44799
	BYW 96-D		352-22712
	MA 165 TA5		352-20290
	RU 2M		352-20685
	RU 30 LF302		352-21352
D 0206	MA 4300 TA		352-20287
D 0491	MA 167 TA5		352-20682
D 0527	EU 02 V0		352-20289
D 0536	ERB 06-15 E		352-21091
D 0537	TVSRU 2MLF-A1		352-21306
D 0544	ES 1FV1		352-20683
D 0561	ERA 15-02 V3		352-20293
D 0567	MA 4062 TA		352-21171
D 0613	B250 C3200/2200		354-22394
D 0652	BA 159		352-49148
D 0661	BYW 98-100 C1 STM		352-20535
D 0663	MA 4120 TA		352-20288
D 0671	MA 750 LT		352-20296
	SPULEN / COILS		
L 0538	SPULE 1MH	COIL	297-20466
L 0541	LIN-REGLER	LINEARITY REGULATOR	278-22842
L 0542	SPULE	COIL	297-21174
L 0553	DROSSEL 38UH, FÜR CHASSIS VAR. 053	CHOKE, FOR CHASSIS VAR. 053	298-22932
L 0553	DROSSEL 30UH, FÜR CHASSIS VAR. 054	CHOKE, FOR CHASSIS VAR. 054	298-23144
L 0594	SPULE 4MH K	COIL	297-17696

ARTIKEL: 396-85714.053/054 CHASSIS Q 2000 / BASIC - BOARD

POS. NR. ITEMNMB	BESTELL-BEZEICHNUNG DESCRIPTION				BESTELL-NUMMER LIST-PART-NMB
T 0528	TREIBERSPULE			COIL	297-12134
T 0531	ZEILENTRAFO			LINE TRANSFORMER	276-22100.050
T 0639	WANDLERTRAFO			TRANSDUCER TRANSFORMER	490-22706
	BUCHSEN, FASSUNGEN / SOCKETS				
	LAUTSPR.BUCHSE			SOCKET	323-20909
	SCHALTER / SWITCHES				
S 0570	SCHALTER			SWITCH	469-20688
	POTENTIOMETER / POTENTIOMETERS				
P 0633	1K				375-22863.020
	WIDERSTÄNDE / RESISTORS				
R 0206	22K	J			368-20073
R 0466	470R	J	3 W		367-20648
R 0468	470R	J	3 W		367-20648
R 0479	2R2	J	0207		366-22233
R 0489	2R2	J	0207		366-22233
R 0491	10R	J			366-20353
R 0521	3R3	K			366-20651
R 0531	10R	J		FÜR/FOR CHASSIS VAR. 053	368-20653
R 0531	6R8	J	10W	FÜR/FOR CHASSIS VAR. 054	368-20653
R 0532	1R	K			368-22719
R 0541	1K5	J			367-20657
R 0547	4R7	J			366-20364
R 0549	130K	F	0204		367-16961
R 0557	0R22	K			366-20385
R 0561	1R5	J			366-20386
R 0566	4K7	G	0204		367-20332
R 0568	1R5	J			366-20319
R 0570	220R	J	2 W		367-21179
R 0571	68R	J	0207		366-21051
R 0572	1K8	G	0204		367-20334
R 0573	1K8	G	0204		367-20334
R 0574	0R56	K			368-21086
R 0576	22K	G	0204		367-20331
R 0577	13K	G	0204		367-20398
R 0578	68R	G	0204		367-21092
R 0579	10K	G	0204		367-20340
R 0584	22K	G	0204		367-20331
R 0585	10K	G	0204	FÜR/FOR CHASSIS VAR. 053	367-20340
R 0585	6,8K	J	020	FÜR/FOR CHASSIS VAR. 054	367-20326
R 0586	10K	G	0204		367-20340
R 0592	392K	F	0204		367-22114
R 0593	1R5	J			366-20319

ARTIKEL: 396-85714.053/054 CHASSIS Q 2000 / BASIC - BOARD

POS. NR. ITEMNMB	BESTELL-BEZEICHNUNG DESCRIPTION				BESTELL-NUMMER LIST-PART-NMB
R 0613	1R	K	7W		368-20068
R 0619	DUO-PTC-WIDERSTAND				372-73056
R 0621	56K	J			367-22396
R 0625	330K	J			367-22480
R 0626	56K	J			367-22396
R 0628	39K	J	3W		367-22403
R 0639	10M	J	0411		367-19664
R 0668	18K	F	0204		367-20345
R 0669	4K7	F	0204		367-20346
R 0677	10K	F	0204		367-20347
R 0678	10K	F	0204		367-20347
R 0681	2R2	J	0207		366-22233
R 0685	68R	J	3W		367-22942
R 0686	0R1	K	0207		366-10905
R 0687	0R1	K	0207		366-10905
R 0688	68R	J	3W		367-22942
⊣‖⊢	**KONDENSATOREN / CAPACITORS**				
	4N7		50V		359-20250.020
	22N	Z	50V		357-20252.02
	1U	M	50V		360-20151.020
	10U	M	50V		360-20175.020
	22U	M	16 V		360-20149.020
	100U	M	50 V		360-20253.020
	220U	M	16 V		360-20132.020
	220U	M	50 V		360-20257.020
	2200U	M	50 V		360-20251
C 0201	47U	M	16V		360-20134.020
C 0492	4U7	M	35V		360-20135.020
C 0524	1U	M	50V		359-10095
C 0527	68N	K	160 V		359-20644
C 0531	560N		250V 5%		359-79036
C 0534	1N5	J	1600 V		357-20645
C 0536	1500V 11 X21 X26,5				359-15013
C 0537	30N	F	600 V		359-21048
C 0538	600N	J	250V	FÜR/FOR CHASSIS VAR. 053	359-22843
C 0538	520N	J	250V	FÜR/FOR CHASSIS VAR. 054	359-23328
C 0541	900N	J	250V		359-20787
C 0543	2U2	M	350 V		360-20254.020
C 0544	1N5	J	1600 V		357-20807
C 0548	22U	M	250V		360-20255
C 0549	2U2	M	50 V BP		360-20590.020
C 0561	1000U	M	35V	FÜR/FOR CHASSIS VAR. 053	360-16915
C 0561	2200U	M	35V	FÜR/FOR CHASSIS VAR. 054	360-77756
C 0574	3300U	M	35 V		360-21368
C 0576	680N	J	50 V		359-21053.020
C 0577	1U	J	50 V		359-20150.020

ARTIKEL: 396-85714.053/054 CHASSIS Q 2000 / BASIC - BOARD

POS. NR. ITEMNMB	BESTELL-BEZEICHNUNG DESCRIPTION			BESTELL-NUMMER LIST-PART-NMB
C 0593	4U7	M	50 V	360-21165.020
C 0612	220N	M	250VW	359-77769
C 0613	150N	M	250VW	359-11322
C 0617	330N	M	400 V	359-20280
C 0618	330U	M	400V	360-17500
C 0619	100N		250VW	359-71061
C 0622	47U	M	50 V	360-20716.020
C 0626	470P	J	1,5KV	359-18821
C 0639	3N3	M	400 VW	357-20286
C 0651	47U	M	250 V	360-22941
C 0652	47U	M	250 V	360-21167
C 0657	470U	M	50 V	360-22858.020
C 0662	470U	M	50 V	360-20260.020
C 0672	4700U	M	25 V	360-21221
C 0687	470U	M	50 V	360-22646.020

SICHERUNGEN / FUSES

F 0611	3,15 A	250V	FÜR/FOR CHASSIS VAR. 053	380-21495
F 0611	3,15 A	250V 5X20	FÜR/FOR CHASSIS VAR. 054	380-37669
F 0656	1,25 A	250V		380-17123.020
F 0661	2,50 A	250V 8X8		380-15825.020
F 0671	6,30 A	250V 5X20	FÜR/FOR CHASSIS VAR. 053	380-11199
F 0671	6,30 A	250V 8X8	FÜR/FOR CHASSIS VAR. 054	380-15727.020
F 0681	0,63 A	250V 8X8		380-13837.020

ALLGEMEMEIN MECHANISCHE BAUTEILE / COMMON MECHANICAL PARTS

	CLAMPER	CABLE SUPPORT	530-21423
	FEDER	SPRING	739-19713
	FEDER	SPRING	739-19049
H 0000	SICHERUNGSHALTER FÜR CHASSIS VAR. 054	FUSE HOLDER FOR CHASSIS VAR. 054	730-23036
H 0611	SICHERUNGSHALTER FÜR CHASSIS VAR. 054	FUSE HOLDER FOR CHASSIS VAR. 054	730-20061
H 0626	GLIMMERSCHEIBE 21X11	MICA WASHER	421-10881

ARTIKEL: 396-85715.050/051/052/053 SIGNAL - BOARD

POS. NR. ITEMNMB	BESTELL-BEZEICHNUNG DESCRIPTION		BESTELL-NUMMER LIST-PART-NMB
	INTEGRIERTE SCHALTUNGEN / INTEGRATED CIRCUITS		
I 1001	L 78 S 10 CV		349-21961
I 1010	TEA 6420-L STM		349-19362
I 1020	TEA 6420-L STM		349-19362
I 1101	TEA 6415-A/B STM		349-19361
I 1201	TEA 6415-A/B STM		349-19361
I 1301	ACP 2371-48		350-22627
I 1401	MSP 2410-09	FÜR/FOR VAR. 050/052	350-22628
I 1431	AMU2481-26	FÜR/FOR VAR. 050/052	350-19420
I 1501	DPU 2553-25		350-21950
I 1601	SAD 2140-14		350-22575
I 1629	SPU 2243-14		350-21952
I 1631	ACVP 2205-30		349-22718
I 1651	MCU 2600-58		349-21375
I 1661	DTI 2260-02		350-21953
I 1671	VDU 2146A-09		350-22630
I 1771	TPU 3040-06		350-22322
I 1796	TC511000AJ-80		350-22653
I 1801	CCU LOEWE.3000-17		350-22634
I 1871	D 27 C 010-200V		349-90260.930
I 1941	X 24 C 16-P		349-90260.910
	QUARZE / QUARTZES		
X 1424	18,432 MHZ	FÜR/FOR VAR. 050/052	385-21042
X 1654	14,31818 MHZ		385-21013
X 1656	17,73447 MHZ		385-21014
X 1787	20,25 MHZ	FÜR/FOR VAR. 051/052	385-21017
X 1853	4,0 MHZ		385-22560
	BUCHSEN, FASSUNGEN / SOCKETS		
	SCARTBUCHSE	SOCKET	323-19542
H 1871	IC-FASSUNG 32-POL.	SOCKET	320-22087
H 1941	IC-FASSUNG 8-POL.	SOCKET	320-80503
W 1086	CHINCH-BUCHSE RT	SOCKET	323-20957
W 1087	CHINCH-BUCHSE WS	SOCKET	323-20959
	POTENTIOMETER / POTENTIOMETERS		
P 1161	100R		375-20610.020
	KONDENSATOREN / CAPACITORS		
	1U M 50V		360-20151.020
	4U7 M 35V		360-20135.020
	47U M 16V		360-20134.020
	100U M 16V		360-20133.020
	220U M 16 V		360-20132.020
C 1727	470U M 25 V		360-20160.020

ARTIKEL: 396-85716.051 FEATURE - BOARD / MAC/CRYPT

POS. NR. ITEMNMB	BESTELL-BEZEICHNUNG DESCRIPTION			BESTELL-NUMMER LIST-PART-NMB
	INTEGRIERTE SCHALTUNGEN / INTEGRATED CIRCUITS			
I 2301	AMU 2481-26			350-19420
I 2731	SAD 2140-14			350-22575
I 2771	DMA 2381-03			350-22924
I 2786	UPD 41464-10/12			350-22191
I 2791	MCU 2600-58			349-21375
I 801	MSE 3000-09			350-22636
I 2851	DMA 2386-04			350-22926
I 2871	UPD 41464-10/12			350-22191
I 2876	UPD 41464-10/12			350-22191
	QUARZE / QUARTZES			
X 2774	18,432 MHZ			385-21042
X 2794	20,25 MHZ			385-21017
	KONDENSATOREN / CAPACITORS			
	1U	M	50V	36020151.020
	47U	M	16V	360-20134.020
	100U	M	16V	360-20133.020
C 2736	4U7	M	25V BP	360-20152.020
C 2840	22U	M	16 V	360-20149.020

ARTIKEL: 396-85716.054 FEATURE - BOARD / PIP

	INTEGRIERTE SCHALTUNGEN / INTEGRATED CIRCUITS			
I 2601	VCU 2133-71/72			350-20600
I 2631	SPU 2243-14			350-21952
I 2641	VSP 2860-30			349-22641
I 2671	DTI 2251-13			350-21667
I 2681	PIP 2250-25			350-19693
I 2697	UPD 41464-10/12			350-22191
I 2698	UPD 41464-10/12			350-22191
	QUARZE / QUARTZES			
X 2643	17,73447 MHZ			385-21014
	KONDENSATOREN / CAPACITORS			
	47U	M	16V	360-20134.020
	100U	M	16V	360-20133.020
C 2611	4U7	M	25V BP	360-20152.020
C 2601	220U	M	10V	360-22951.020

ARTIKEL: 396-85752.050 EUROCRYPT - MODUL

POS. NR. ITEMNMB	BESTELL-BEZEICHNUNG DESCRIPTION				BESTELL-NUMMER LIST-PART-NMB
	BAUGRUPPEN / UNITS				
H 6801	KARTENLESER				270-22167
	TRANISTOREN / TRANSISTORS				
	BD 139-16				346-15826
	INTEGRIERTE SCHALTUNGEN / INTEGRATED CIRCUITS				
I 6802	D 27 C 010-200V				349-90260.930
I 6803	74 HCT 00 SMD				350-15555
I 6804	74 HCT 08 SMD				350-15441
I 6805	74 HC 32 T				350-21596
I 6821	CCU 3000-TC13/15				350-21916
I 6851	74 HCT 273				350-15535
I 6855	TL 431 ACLP				349-19817.020
I 6875	TL 431 ACLP				349-19817.020
I 6904	74 HCT 08 SMD				350-15441
I 6951	74 HCT 273				350-15535
I 6975	TL 431 ACLP				349-19817.020
I 6979	TL 431 ACLP				349-19817.020
	QUARZE / QUARTZES				
X 6809	4,0 MHZ R5				385-20171
	BUCHSEN, FASSUNGEN / SOCKETS				
H 6802	IC-FASSUNG 32-POL.			SOCKET	320-22087
	WIDERSTÄNDE / RESISTORS				
R 6857	120R	J	2W		367-22166
R 6874	120R	J	2W		367-22166
R 6957	120R	J	2W		367-22166
R 6974	120R	J	2W		367-22166
	KONDENSATOREN / CAPACITORS				
	100U	M	16V		360-20133.020
C 6801	100U	M	50 V		360-20253.020
C 6801	100U	M	63V		360-20753.020
C 6842	22U	M	16 V		360-20143.020

ARTIKEL: 396-85806.051 BEDIENTEIL

POS. NR. ITEMNMB		BESTELL-BEZEICHNUNG DESCRIPTION			BESTELL-NUMMER LIST-PART-NMB
		INTEGRIERTE SCHALTUNGEN / INTEGRATED CIRCUITS			
I 8016		TFMS 5360			291-22155
I 8101		78 L 05 ACP			349-15209.020
		DIODEN / DIODES			
D 8101		B 40 C1000 L5B			354-80785
D 8206	(9)	LR 3369-H ROT			353-22140
D 8207	(10)	LG 3369-H GRUEN			353-22141
		SPULEN / COILS			
L 8101		RELAIS		RELAY	387-22152
T 8101		NETZTRAFO		POWER TRANSFORMER	490-22142
		BUCHSEN, FASSUNGEN / SOCKETS			
W 8311	(11)	CINCH-BUCHSE, ROT		SOCKET, RED	323-17952
W 8321	(12)	CINCH-BUCHSE, WEISS		SOCKET, WHITE	323-17954
W 8331	(13)	MINI-DIN-BUCHSE		SOCKET	323-18108
W 8461	(14)	KOPFHOERERBUCHSE		HEADPHONE SOCKET	323-15966
		SCHALTER / SWITCHES			
		TASTER FUER C, -, +		SWITCH	467-17895
S 8101		NETZSCHALTER		POWER SWITCH	471-84423
		WIDERSTÄNDE / RESISTORS			
R 8401		22R	J	0207	366-79915.02 0
R 8402		22R	J	0207	366-79915.02 0
		KONDENSATOREN / CAPACITORS			
		4U7	S	16V	360-12629.02 0
		47U	S	16V	360-71134
		100U	S	16V	360-15738.02 0
C 8101		470U	M	40 V	360-22569.02 0
C 8102		330N		63V 20%	359-79519
C 8106		100U	M	40 V	360-22574.02 0

ARTIKEL: 396-83616.067 BILDROHRPLATTE

POS. NR. ITEMNMB	BESTELL-BEZEICHNUNG DESCRIPTION				BESTELL-NUMMER LIST-PART-NMB
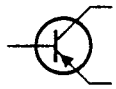	**TRANISTOREN / TRANSISTORS**				
	BF 869				346-18902
	FASSUNGEN / SOCKETS				
	BILDROHRFASSUNG			PICTURE TUBE SOCKET	320-16428
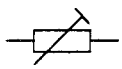	**POTENTIOMETER / POTENTIOMETERS**				
P 3362	2M2				375-17337
P 3368	22K				375-15659
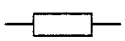	**WIDERSTÄNDE / RESISTORS**				
R 3363	820R	K	0411		365-77681
R 3364	1K5	K	0411		365-77586
R 3375	18K	J	0207		367-11559
R 3376	560R	J	0207		366-80643
R 3378	820R	K	0411		365-77681
R 3379	10K	G	0207		367-17551
R 3385	18K	G	0207		367-11559
R 3386	560R	J	0207		366-80643
R 3388	820R	K	0411		365-77681
R 3389	10K	G	0207		367-17551
R 3395	18K	G	0207		367-11559
R 3396	560R	J	0207		366-80643
R 3398	820R	K	0411		365-77681
R 3399	10K	G	0207		367-17551
	KONDENSATOREN / CAPACITORS				
	10N	M	2000 V		357-21868
C 0353	220U	S	16V		360-13949
C 0356	22U	S	16V		360-73312
C 0358	100U	S	16V		360-12546.020
C 3362	22N	S	2000 V		357-20127
C 0364	330P	M	500 V		357-16875.020
C 3366	22U	S	250 V		360-11762
C 3367	100N	K	250 V		359-74632
C 3369	10U	M	16 V		360-73732.020

ARTIKEL: 396-85326.054 GESCHWINDIGKEITS-MODULATOR

POS. NR. ITEMNMB	BESTELL-BEZEICHNUNG DESCRIPTION			BESTELL-NUMMER LIST-PART-NMB
	TRANISTOREN / TRANSISTORS			
Q 3131	2 SB 940 A			346-19633
Q 3136	2 SD 1264 A			346-19635
	SPULEN / COILS			
	VERZOEGERUNGSLEITUNG		DELAY LINE	291-22392
	KONDENSATOREN / CAPACITORS			
	4N7		500V	357-21305.020
	10U	M	16V	360-20153.020
	22U	M	250V	360-20255
	47U	M	16V	360-20134.020
	100U	M	16V	360-20133.020
C 3103	10U M 50V			360-20175.020
C 3141	470U M 16V			360-20174.020
C 3153	100U M 63V			360-20757.020

ARTIKEL: 396-85756.050 BILD IM BILD Tuner / ZF

	BAUGRUPPEN / UNITS			
U 1100	TUNER, 2002PHC-3X0025		TUNER	260-19674
	INTEGRIERTE SCHALTUNGEN / INTEGRATED CIRCUITS			
I 2901	TDA 3852			349-22312
	QUARZE / QUARTZES			
K 2901	OFW-FILTER			290-19700
	POTENTIOMETER / POTENTIOMETERS			
P 2901	22K			375-16131
	KONDENSATOREN / CAPACITORS			
	2U2	S	63V	360-75935
	10U	S	50V	360-13820.02 0
	220U	S	16V	360-13949
C 2919	22U	S	16V	360-73312

ARTIKEL: 291-85442.101 SAT-EMPFANGSEINHEIT III

POS. NR. ITEMNMB	BESTELL-BEZEICHNUNG DESCRIPTION			BESTELL-NUMMER LIST-PART-NO
	BAUGRUPPEN / UNITS			
U 0199	LTPL. SAT-AUFBEREITUNG III		SAT PREPARATION P.C.B.	396-85403.050
U 1100	SAT - TUNER SXT 2001C		SAT TUNER SXT 2001C	260-21145
	INTEGRIERTE SCHALTUNGEN / INTEGRATED CIRCUITS			
I 0114	LM 317 STM			349-18975
	STECKER / SOCKETS			
	STECKER	4-POL.	PLUG	326-21194
	WIDERSTÄNDE / RESISTORS			
R 0113	6R8	K	7W	368-21988
R 0114	470R	F	0207	367-21987
R 0131	15K	J		367-19989
R 0132	15K	J		367-19989
R 0133	15K	J		367-19989
R 0134	15K	J		367-19989
	ALLGEMEIN MECH. BAUTEILE / COMMON MECHANICAL PARTS			
	FÜHRUNGSRAHMEN		FRAME FOR SAT RECEIVER	549-84466.021
	MONTAGECLIP		CLAMP CLIPS	739-21559
	SERVICE-/BEDIENANLEITUNGEN / SERV./OPERATING INSTRUCTION			
	SERVICE KURZANLEITUNG		SERVICE INSTRUCTION	230-21233
	BEDIENUNGS ANLG. -D/GB/I/F/NL/E/S-SAT/D2MAC/12MHZ C9003		OPERATING INSTRUCTION	233-22980

ARTIKEL: 396-85403.050 SAT-AUFBEREITUNGSPLATTE III

POS. NR. ITEMNMB	BESTELL-BEZEICHNUNG DESCRIPTION	BESTELL-NUMMER LIST-PART-NO
	TRANSISTOREN / TRANSISTORS	
T 0575	BC 557 B	348-74878.020
	INTEGRIERTE SCHALTUNGEN / INTEGRATED CIRCUITS	
I 0200	TDA 8735	349-21104
I 0270	NE 612	349-21105
I 0300	TDA 8442	349-21106
I 0400	TDA 8741	349-21107
I 0500	TDA 6151 X SMD	350-21109
I 0600	HEF 4066 SMD	350-21110
I 0650	TL 074 SMD	350-21113
I 0800	U 3082	349-21111
I 0850	LM 324 N	349-10861
	SPULEN / COILS	
K 0402	10,7MHZ	386-21372
K 0406	10,52 MHZ	386-21373
K 0412	10,7 MHZ	386-17039
X 0201	4,0 MHZ	385-15844
	QUARZE / QUARTZES	
Q 0201	4,0 MHZ	385-15844
	BUCHSEN / SOCKETS	
W 0810	BUCHSEN STECKER 9-POL. PLUG	326-16954
	WIDERSTÄNDE / RESISTORS	
R 0865	12R F 0207	367-21330
	POTENTIOMETER / POTENTIOMETERS	
P 0658	1K	375-18289
P 0739	4K7	375-15974
P 0884	IK	375-18289

1	750-90250.930	GEHÄUSE, GRAU 29"	1	750-90250.930	CABINET, GREY 29"
1	750-90250.940	GEHÄUSE, SCHWARZ 29"	1	750-90250.940	CABINET, BLACK 29"
2	775-85718.003	RÜCKWAND, GRAU 29"	2	775-85718.003	REAR PANEL, GREY 29"
2	775-85718.002	RÜCKWAND, SCHWARZ 29"	2	775-85718.002	REAR PANEL.BLACK 29"
3	703-85721.002	ABDECKUNG OBEN, SCHWARZ	3	703-85721.002	COVER TOP, BLACK
3	703-85721.003	ABDECKUNG OBEN, GRAU	3	703-85721.003	COVER TOP, GREY
3	703-85725.001	ABDECKUNG OBEN, PALISANDER	3	703-85725.001	COVER TOP, PALISANDER
3	703-85725.002	ABDECKUNG OBEN, WURZELHOLZ	3	703-85725.002	COVER TOP, ROOT WOOD
4	703-85722.002	ABDECKUNG UNTEN, SCHWARZ	4	703-85722.002	COVER BOOTOM, BLACK
4	703-85722.003	ABDECKUNG UNTEN, GRAU	4	703-85722.003	COVER BOOTOM, GREY
4	703-85726.001	ABDECKUNG UNTEN, PALISANDER	4	703-85726.001	COVER BOOTOM, PALISANDER
4	703-85726.002	ABDECKUNG UNTEN, WURZELHOLZ	4	703-85726.002	COVER BOOTOM, ROOT WOOD
5	706-85748.061	KLAPPE FÜR BEDIENUNG, SCHWARZ	5	706-85748.061	FLAP FOR CONTROL, BLACK
6	345-22647	BILDRÖHRE A 66 ESF 002 X 11 29"	6	345-22647	CRT A 66 ESF 002 X 11 29"
7	682-85724.001	KNOPF FÜR NETZSCHALTER	7	682-85724.001	BUTTON FOR MAIN SWITCH
8	682-85081.001	KNOPF FÜR BEDIENTEILTASTER	8	682-85081.001	BUTTON FOR CONTROL KEY SWITCH
9	353-22140	LED LR 3369-H ROT	9	353-22140	LED LR 3369-H RED
10	353-22141	LED LR 3369-H GRÜN	10	353-22141	LED LR 3369-H GREEN
11	323-17952	CINCH-BUCHSE, ROT	11	323-17952	CINCH SOCKET, RED
12	323-17954	CINCH-BUCHSE, WEISS	12	323-17954	CINCH SOCKET, WHITE
13	323-18108	MINI-DIN-BUCHSE	13	323-18108	SOCKET
14	323-15966	KOPFHÖRERBUCHSE	14	323-15966	HEADPHONE SOCKET

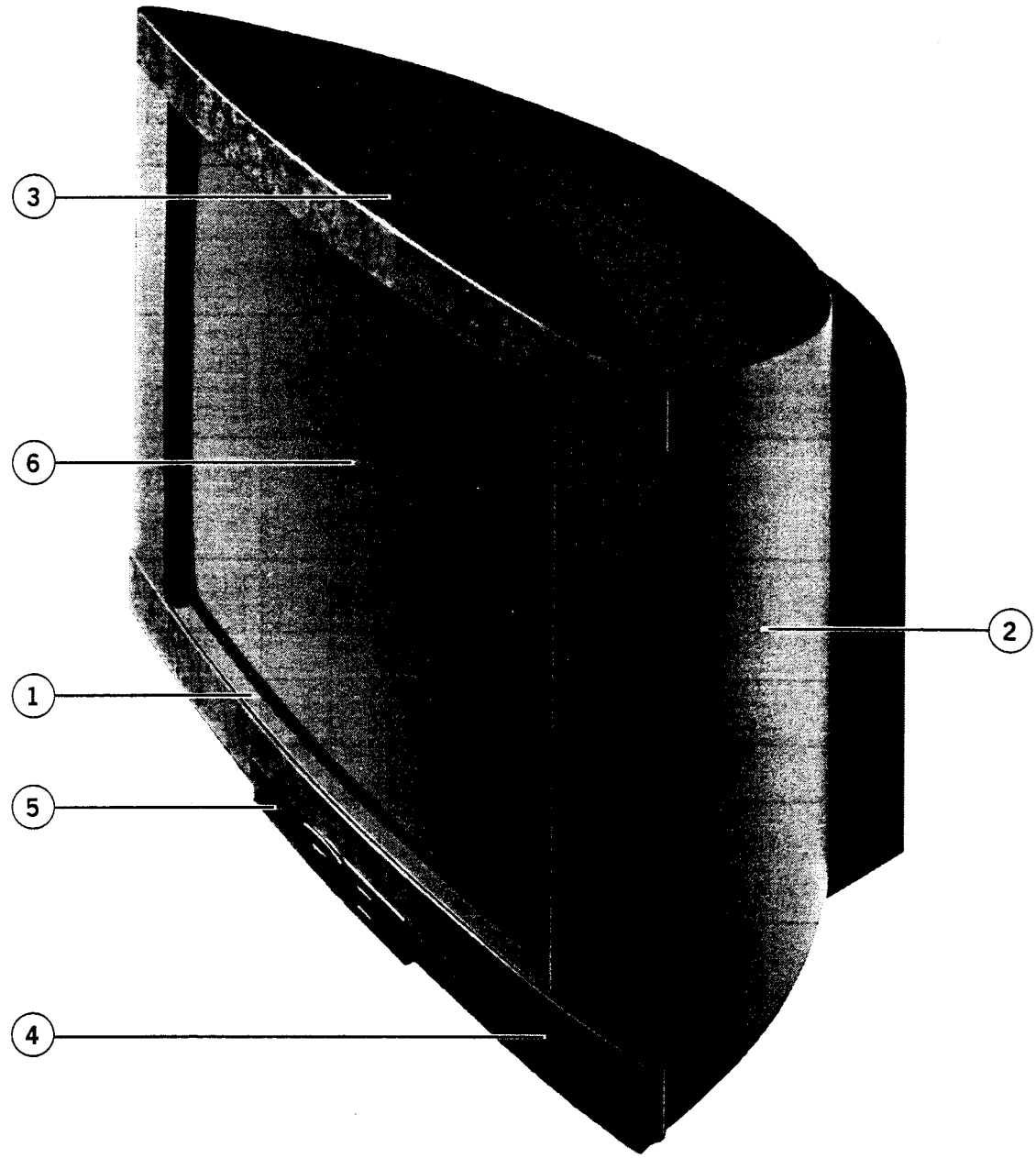
3
6
2
1
5
4

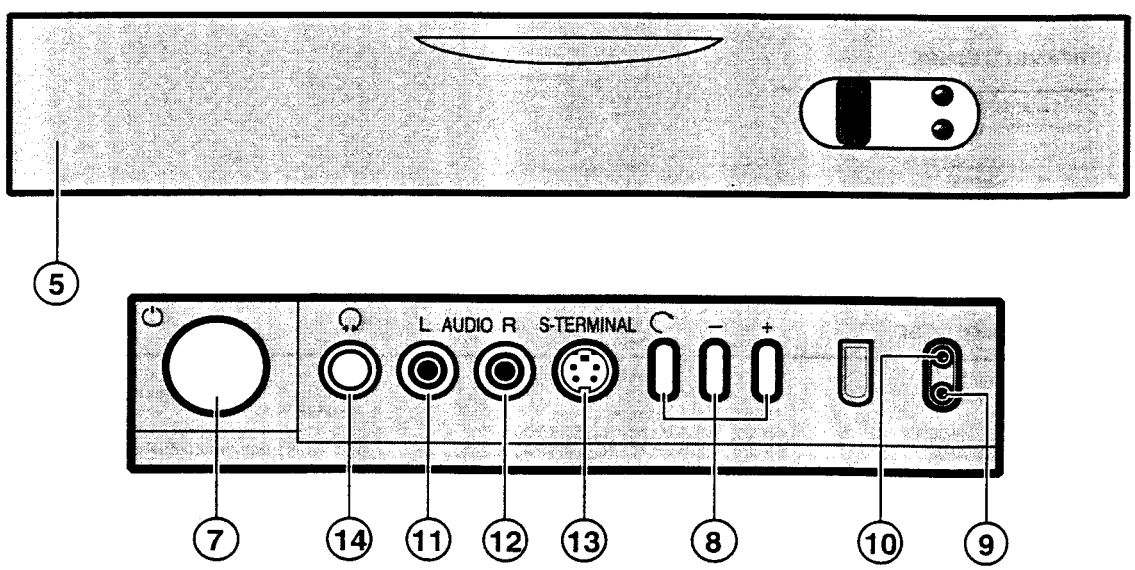
5
L AUDIO R
S-TERMINAL
–
+
7
14
11
12
13
8
10
9

Ersatzteilbestellung:	
Btx:	*50705990#
Fax:	09261/99413
Telefon:	09261/99422

Reparaturhilfen:	
Btx:	*507058140#
Fax-Hotline:	09261/99730
Telefon-Hotline:	09261/99700

Hinweis! *Ersatzteilbestellung nur über die Kundendienst-Zentrale 96317 Kronach*

LOEWE.-Vertragswerkstätten

10777	VHF Fernsehdienst GmbH Ulrich Capito Grainauer Straße 18 Berlin Tel: 030/21330 06 Fax: 030/2133007	**51069**	EWS Elektronik-Service Dipl.-Ing. Fred Wenzel Auf der Jüchen 2 Köln Tel: 0221/6801585 Fax: 0221/6801588	**90459**	Norbert Nickl Kopernikusstraße 21/23 Nürnberg Tel: 0911/4466460 Btx: 0911/4466460 Fax: 0911/4466414
20539	Michael Hinz Audio-Video-TV-Service Billstraße 33 Hamburg Tel: 040/7898989 Fax: 040/7898419	**56070**	Hans Krempl / Haustechnik GmbH August-Horch-Straße 14 Koblenz Tel: 0261/8909-0 Btx: 0261/83074 Fax: 0261/83074	**17121**	Gerhard Schubert Lange Reihe 38B Loitz/Mecklenburg Tel: 039998/577
21423	Video Electronic Service Inh. Gerhard Will Ilmer Moorweg 32 Winsen/Luhe Tel: 04171/72074 Fax: 04171/77838	**65205**	VAD Video- und Audio-Dienst Ostring 7 Wiesbaden-Nordenstadt Tel: 06122/12054, 12055 Fax: 06122/15603	**18119**	Wilhelm Meissner GmbH Mühlenstraße 12 Warnemünde Tel: 0381/52465
30167	DW-Service GmbH Haltenhoffstraße 52-54 Hannover Tel: 0511/714073 Fax: 0511/7000997	**71277**	Pavlek Video & Femseh-Service Borsistraße 17 Rutesheim Tel: 07152/905116, 905117 Fax: 07152/905118	**99084**	Audio-Video-Elektrik Service GmbH Lange Brücke 35 Erfurt Tel: 0361/26285
34233	Fernseh-Eildienst K e s s l e r Veckerhagener Straße 58 Fuldatal Tel: 0561/813001, 813002, 813003 Fax: 0561/819185	**78054**	Hannes Urban HiFi, TV, Video Service Center Sturmbühlstrße 152 VS-Schwenningen Tel: 07720/22434, 21208 Fax: 07720/37005	**04157**	HVS Lösbar GmbH Coppistraße 81 Leipzig Tel: 0341/592127 Fax: 0341/5645856
40476	Jürgen Wolber Electronic - Service Weißenburgerstraße 52 Düsseldorf Tel: 0211/443456 Fax: 0211/464433	**80995**	Fernseh-Service Jürgen Drössler Lerchenstraße 8 München Tel: 089/3517462, 3517467 Btx: 089/3517467	**01157**	Elektro Dresden-West Gesellschaft für Elektrotechnik GmbH Gottfried-Keller-Straße 87 Dresden Tel: 0351/434157
44149	HVS Lösbar GmbH Planetenfeldstr. 24-30 Dortmund Tel: 0231/178000, 170000, 170110 Fax: 0231/179090				

LOEWE.-Werkvertretung

90459	Fa. Walter Gehrmann Kopernikusstraße 21/23 Nürnberg Tel: 0911/45645 Btx: 0911/45645 Fax: 0911/457270

LOEWE.-Niederlassungen

12207	LOEWE OPTA GmbH Ostpreußendamm 163 Berlin Tel: 030/7736066-68 Btx: 030/7736068 Fax: 030/7736069	**44137**	LOEWE OPTA GmbH Markt 5 Dortmund Tel: 0231/527500 Fax: 0231/579305 Btx: 0231/6550334	**80995**	LOEWE OPTA GmbH Lerchenstraße 8 München Tel: 089/35480823 Btx: 089/354808 Fax: 089/35480824
30900	LOEWE OPTA GmbH Niederlassung Mellendorf Wedemarkstraße 85 Wedemark (Hannover) Tel: 05130/58951 Fax: 05130/58955	**63225**	LOEWE OPTA GmbH Robert-Bosch-Str. 5 Langen (Frankfurt) Tel: 06103/7501-34 Btx: 06103/7501 Fax: 06103/750149	**96305** **96317**	LOEWE OPTA GmbH Service + VT-Logistik/Zentrale Kronach Kronach • Postfach 1554 Kronach • Industriestraße 11 Tel: 09261/99700 Fax: 09261/99730

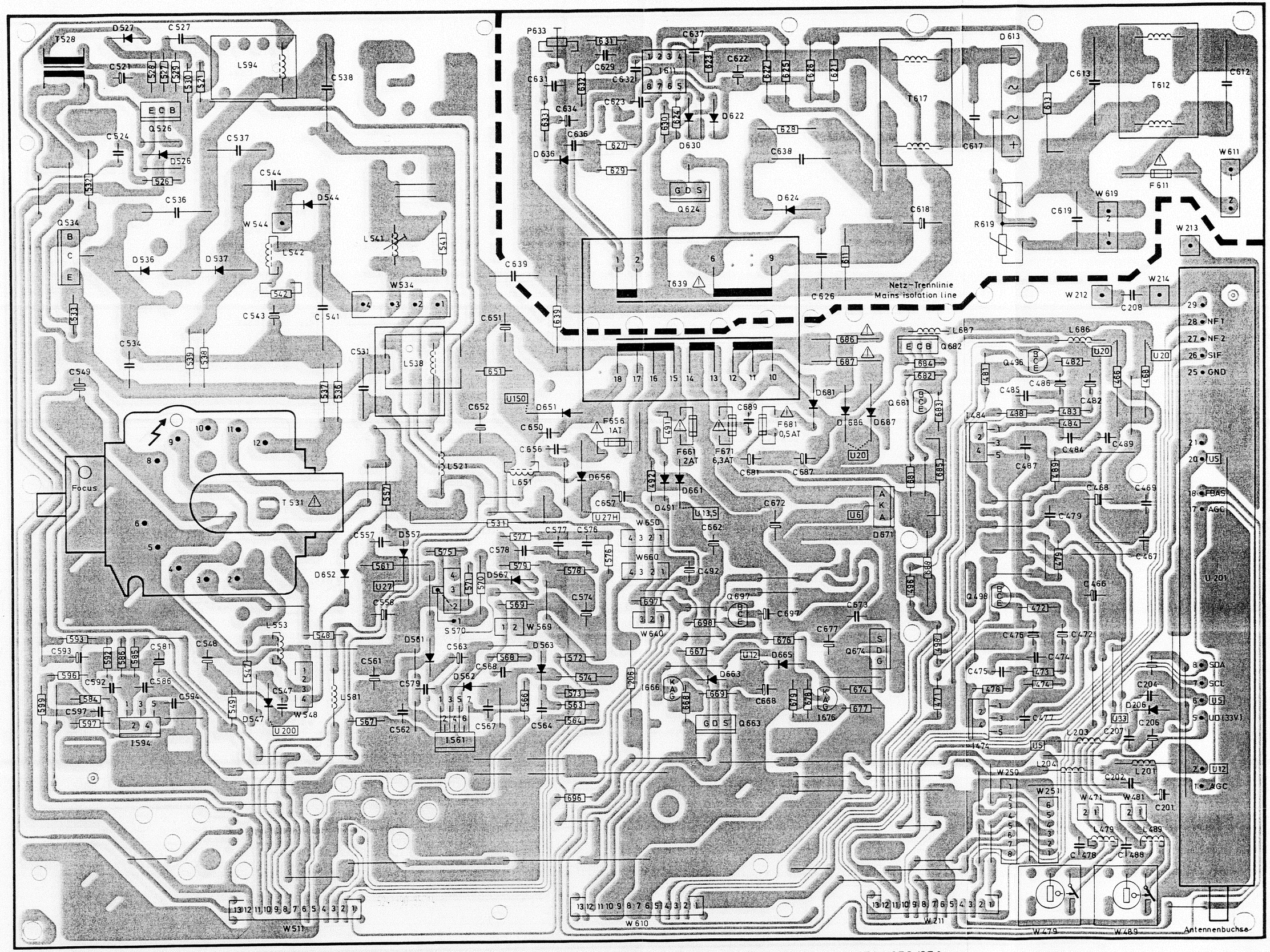

Cassis Q 2000 / Basic-Board • Telaio Q 2000 / Piastra di fondazione • Chassis Q 2000 / Basic Board • Châssis Q 2000 Platine de fondation 396-85714.053/054

Lötseite - Lato saldature - Solder side - Côté soudure

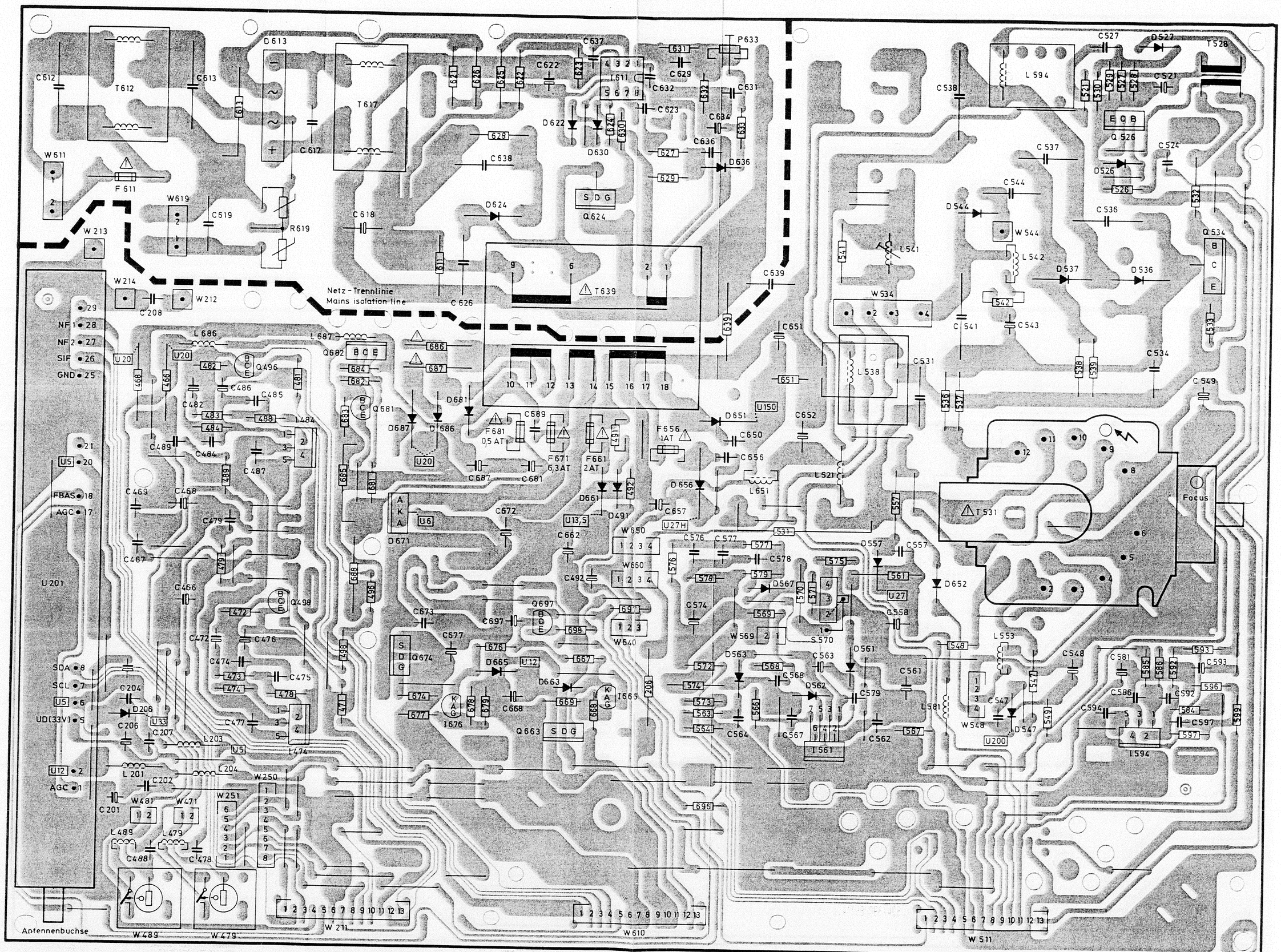

Cassis Q 2000 / Basic-Board • Telaio Q 2000 / Piastra di fondazione • Chassis Q 2000 / Basic Board • Châssis Q 2000 Platine de fondation 396-85714.053/054

Bestückungsseite - Lato componenti - Component side - Côté composants

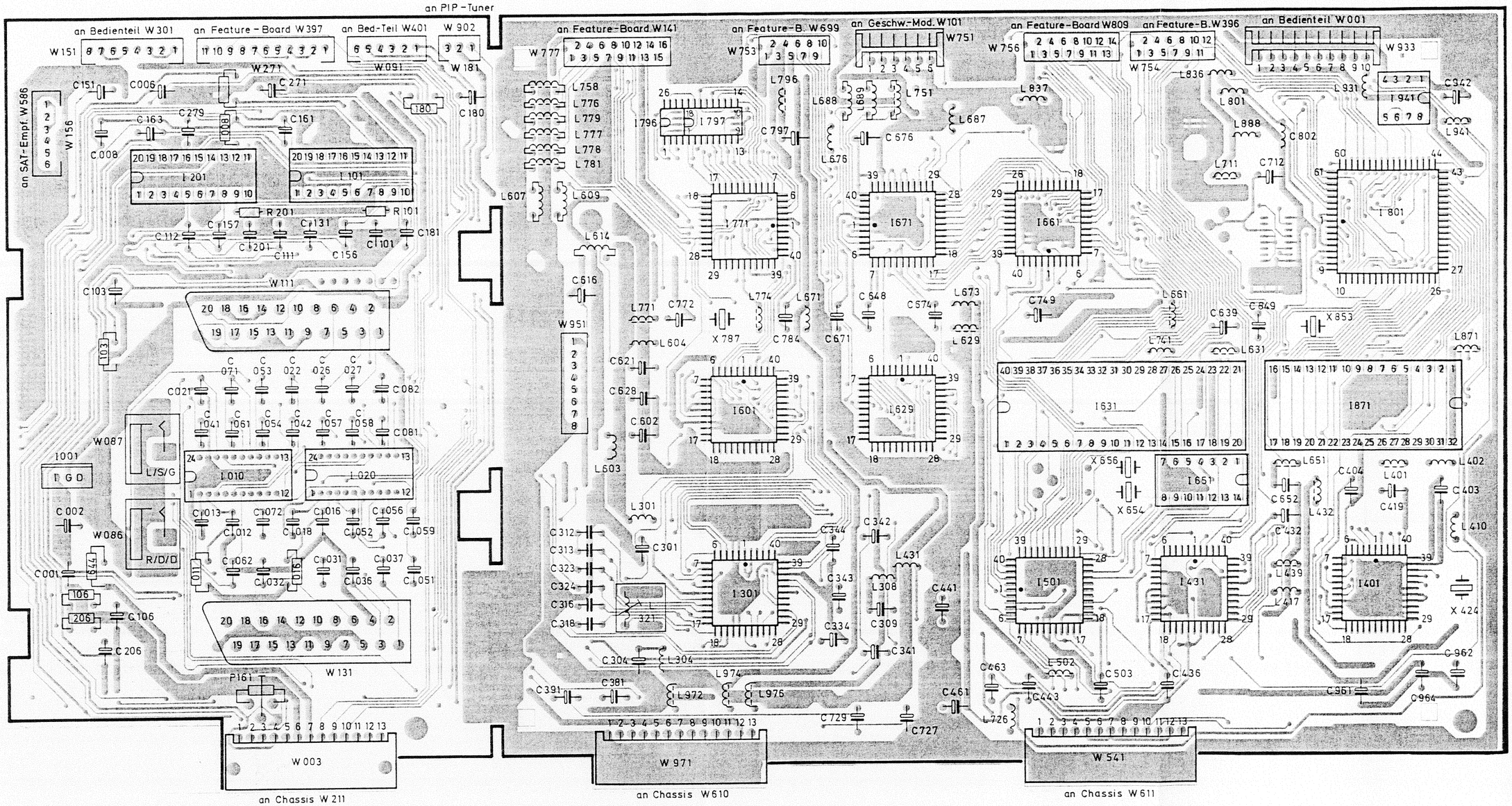

Signal-Board • Piastra segnale • Signal Board • Platine Signal 396-85715.050/051/052/053

Bestückungsseite - Lato componenti - Component side - Côté composants

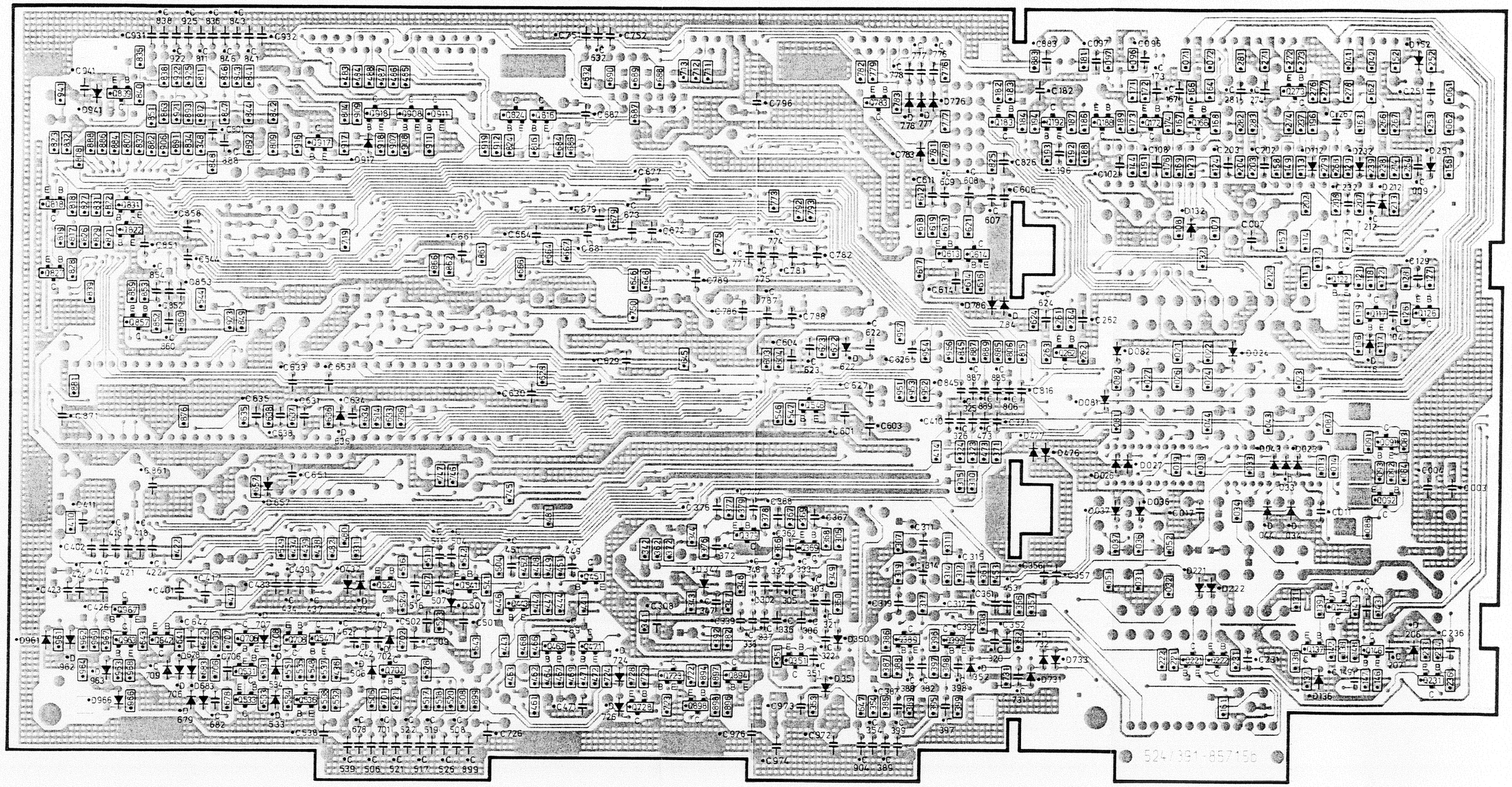

Signal-Board • Piastra segnale • Signal Board • Platine Signal **396-85715.050/051/052/053**

Lötseite - Lato saldature - Solder side - Côté soudure

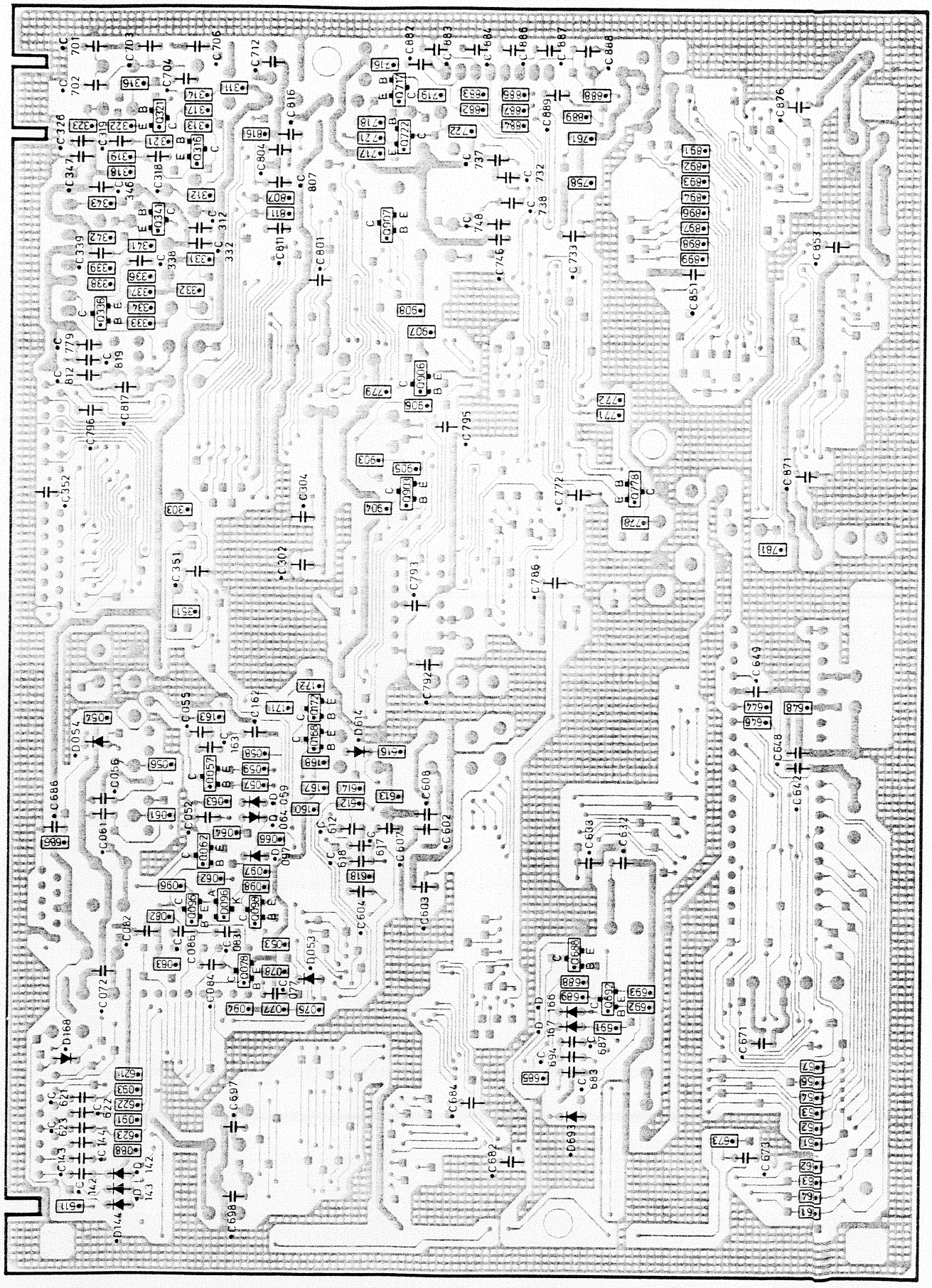

Feature-Board • Piastra specialià • Feature Board • Platine particularité **396-85716.051/054**

Lötseite - Lato saldature - Solder side - Côté soudure

Vorziffer 2... • Prefisso 2... • Leading number 2... • Indice 2...

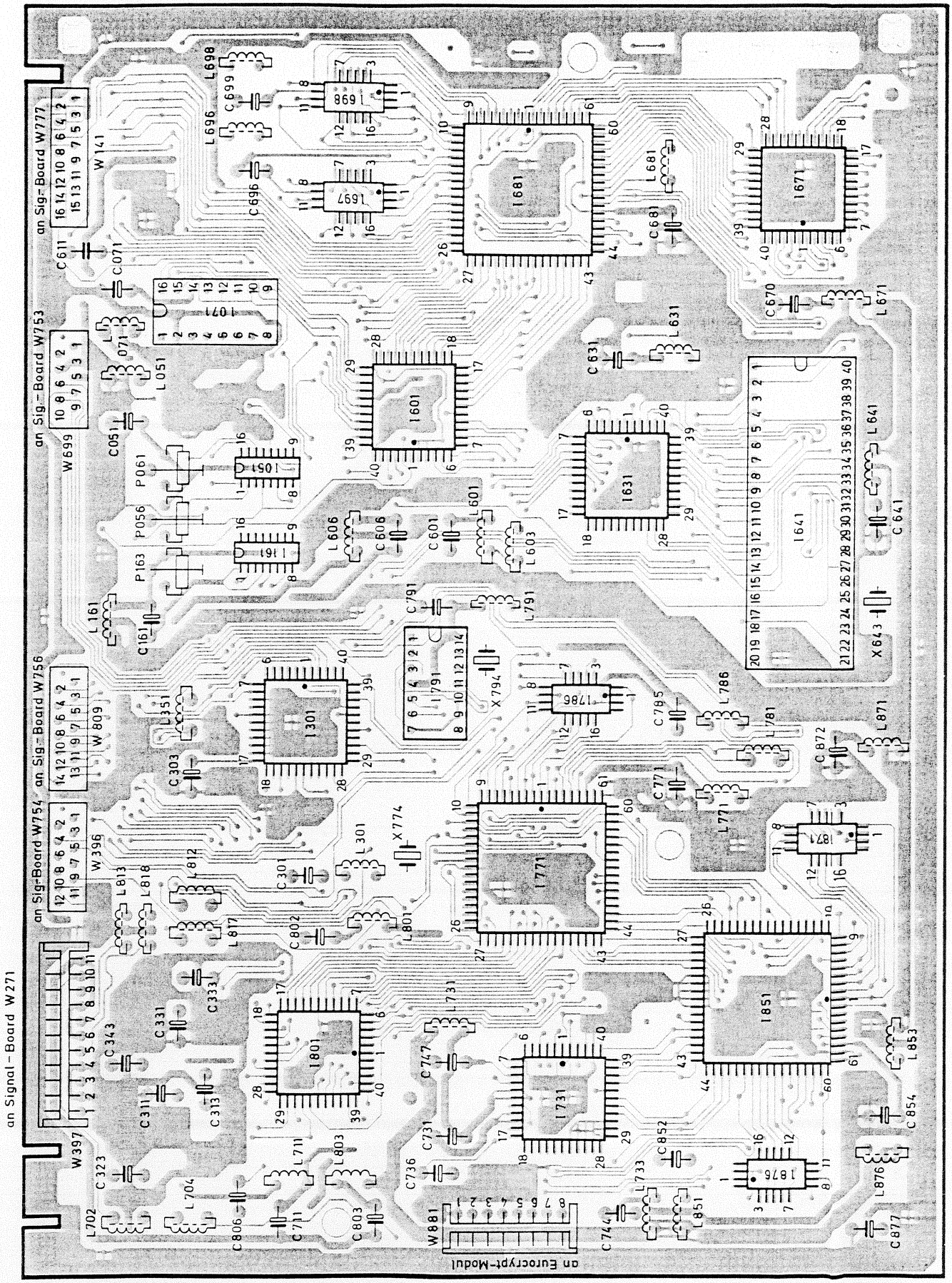

Feature-Board • Piastra specialià • Feature Board • Platine particularité **396-85716.05L/054**

Bestückungsseite - Lato componenti - Component side - Côté composants

Vorziffer 2... • Prefisso 2... • Leading number 2... • Indice 2...